Design Release: 2017-07-04 Leonardo.Santoro
Function Release: 2017-07-04 Leonardo.Santoro
Geardata Release: not required
Material Release: Leonardo.Santoro
SAP Release: 2017-07-06 Hartmut.Kobald
Document Status: approved
Fur Freigabeinformation freihaltet! KEEP FREE FOR RELEASE INFORMATION!

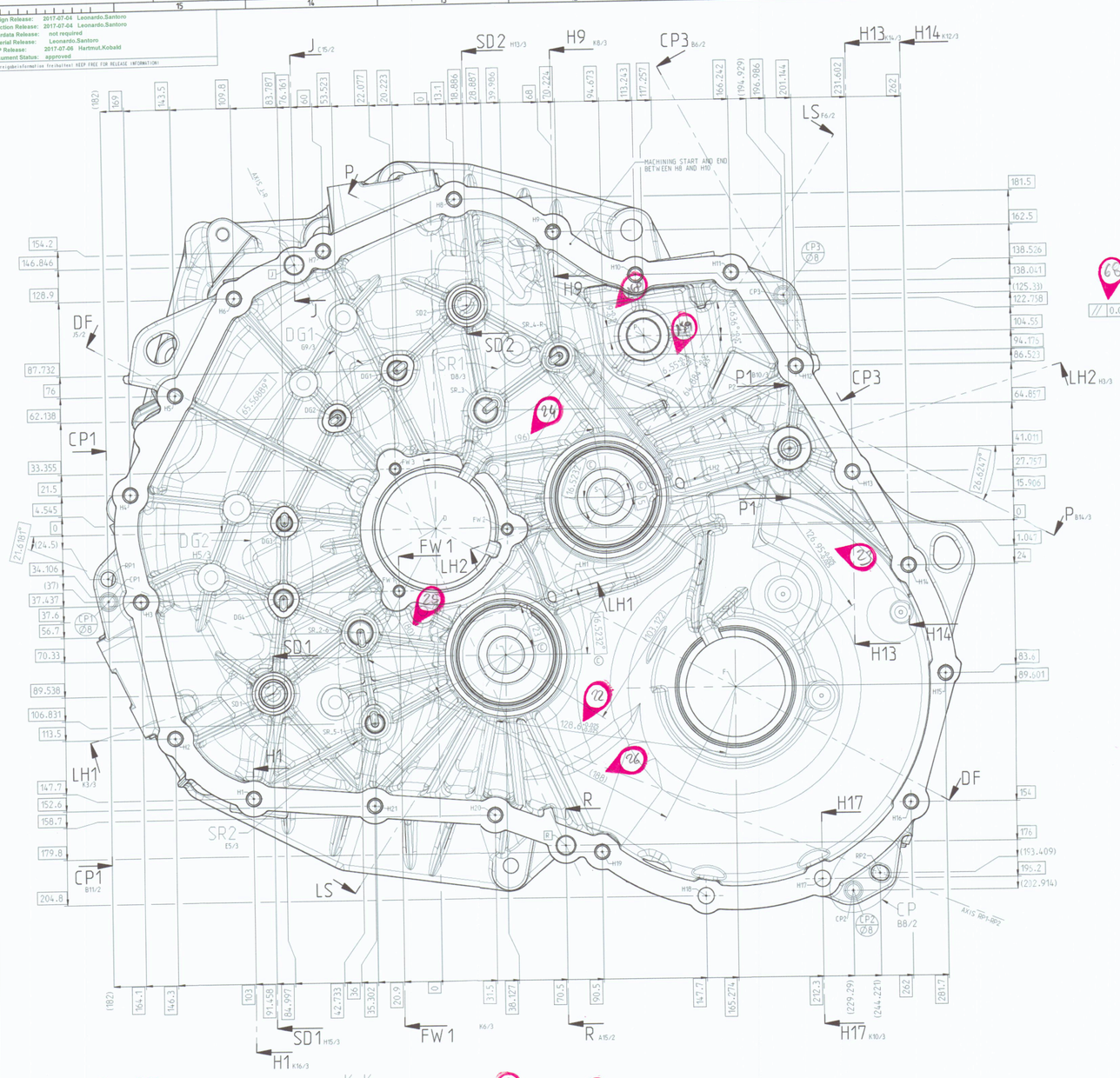

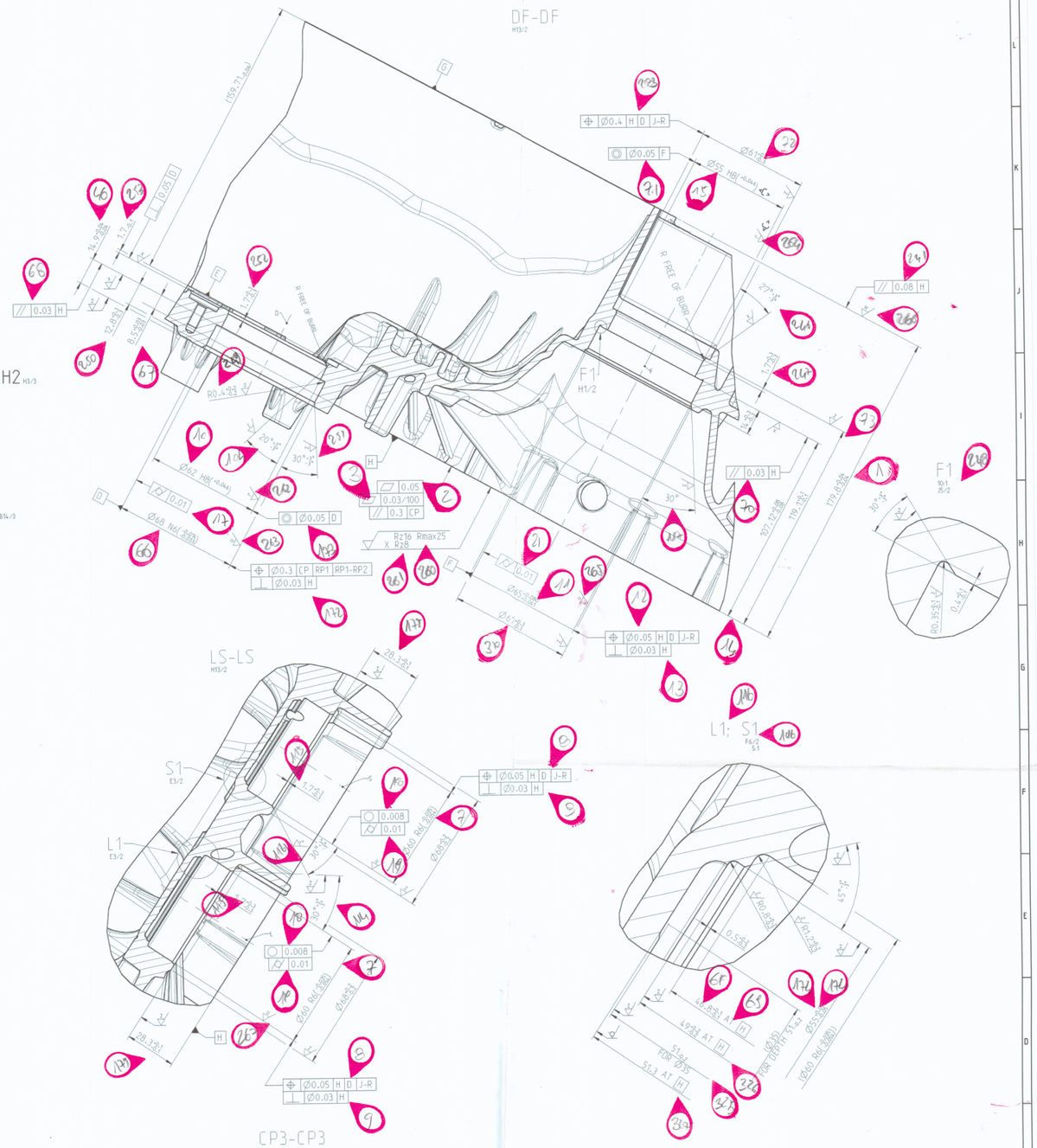

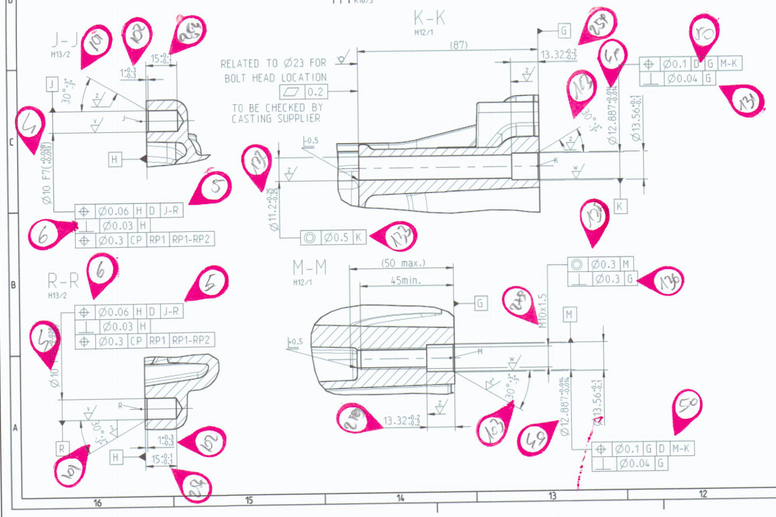

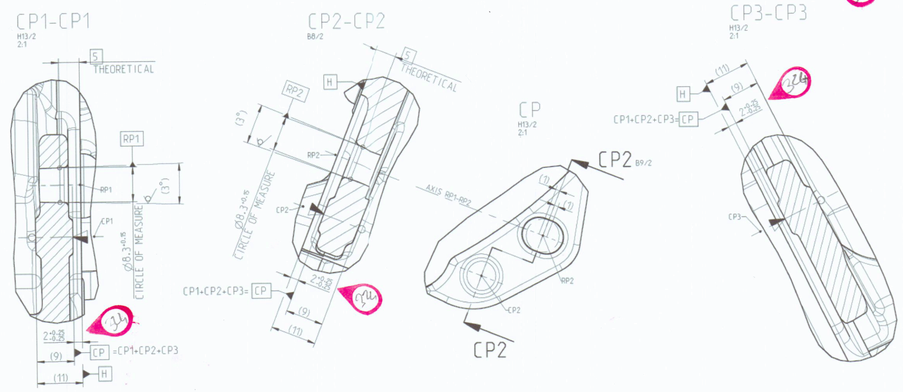

Rueckzugsriefen
zulaessig bis Rmax 25
RETRACTION MARKS
PERMISSIBLE UNTIL Rmax 25

306211

GEG 803001	0	<M>	d	-	CHANGE_NOR_1	SEE SHEET 1.	20170704
	2	<C>	c	kk	CHNTOP_NOR_1	POS. HD DIM. 36.5232° W.AS 36.5232°±0.1°; POS. HD DIM. 51 W.AS 51±1	20170519
GN 3010	0	<C>				POS. GD DIM. 36.5232° W.AS 36.5232°±0.1°; DIM. 51 W.AS 23±0.1	
	0	<C>	b	-	CHANGE_NOR_2	SEE SHEET 1.	20170223
			a	-	CHANGE_LP_1	SEE SHEET 1.	20160226
			-	-	35928	SPECIFICATION MATURITY LEVEL F APPROVED	2014-11-28

Massstab / SCALE M: 1:1 (A0)

Buchst. INDEX	Change NUMBER	Aend.-Nr. CHANGE REQUEST NO.	Aenderung --nur mittels CAD bearbeitet PREA uebergraefen-- MODIFICATION --ONLY ALLOWED BY CAD. CHECK PREA--	Datum DATE

Allgemeintoleranzen fuer Langenmasse, Form und Lage ISO 2768 - mH
gebrochene Kanten, Radien und Winkelmasse ISO 2768 - v
Allgemeine Toleranzen fur LINEAR DIMENSIONS, FORM AND POSITION ISO 2768 - mH,
CHAMFERS, RADII AND ANGULAR DIMENSIONS ISO 2768 - v

Informationen auf dieser Zeichnung sind ohne Angaben zu Verwendung und Freigabe unverbindlich.
INFORMATION ON THIS DRAWING PROVIDED WITHOUT OBLIGATION OF USAGE AND RELEASE ARE NOT SHOWN.

Auswertung der Durchmesserpruefung erfolgt nach der Gauss-Methode (Arithmetischer Mittelwert)
EVALUATION OF THE DIAMETER MEASUREMENT IS CARRIED OUT ACCORDING TO THE GAUSS METHOD (ARITHMETICAL MEAN VALUE)

Form- und Lagetolerierung FORM AND POSITION TOLERANCES EN ISO 1101
Toleranzung TOLERANCING ISO 8015
Oberflaechenangaben SURFACE TEXTURE DIN 4055
Werkstuckkanten BREAK EDGES ISO 13715

Werkstoff / MATERIAL *

GETRAG
Getriebe- und Zahnradfabrik Hermann Hagenmeyer GmbH & Cie KG

unbeteiligte Oberflaeche OIL WETTED SURFACE 0 mm²

Werkzeug SEMI-FINISHED

Gesamtoberflaeche SURFACE AREA 1256312 mm²

Masse MASS 9,391 kg

Schutzvermerk nach ISO 16016 beachten PROTECTION PER ISO 16016

Benennung / ITEM NAME: Kupplungsgehaeuse
CLUTCH HOUSING

Artikel-Nr. / ITEM NO.: 2500332110
CAD-Modell: 2500332110

Blatt/SHEET 2 von/OF 5 | Werkstoff MATERIAL | Format SIZE: F A0

Ersatz fuer SUBSTITUTE FOR -

ENTERING DATE / DATUM	CHECKED IN BY	CHECKED OUT BY	CHECKED IN DATE
2017-07-04	Leonardo.Santoro	Leonardo.Santoro	2017-07-04
MODEL			2017-07-04

Document Revision: 20170704125026, printed on 2017-11-08 at 14:46 by Paolo.Lucchese