Design-Release:	2014-11-03	Leonardo.Santoro
Function-Release:	2014-11-03	Giuseppe.Oscuro
Geardata-Release:	————	not required
SAP-Release:	2014-11-11	Hartmut.Kobald

Fuer Zeichnungen mit Freigabe REFERENCE FOR RELEASE DRAWINGS

Document Status: approved

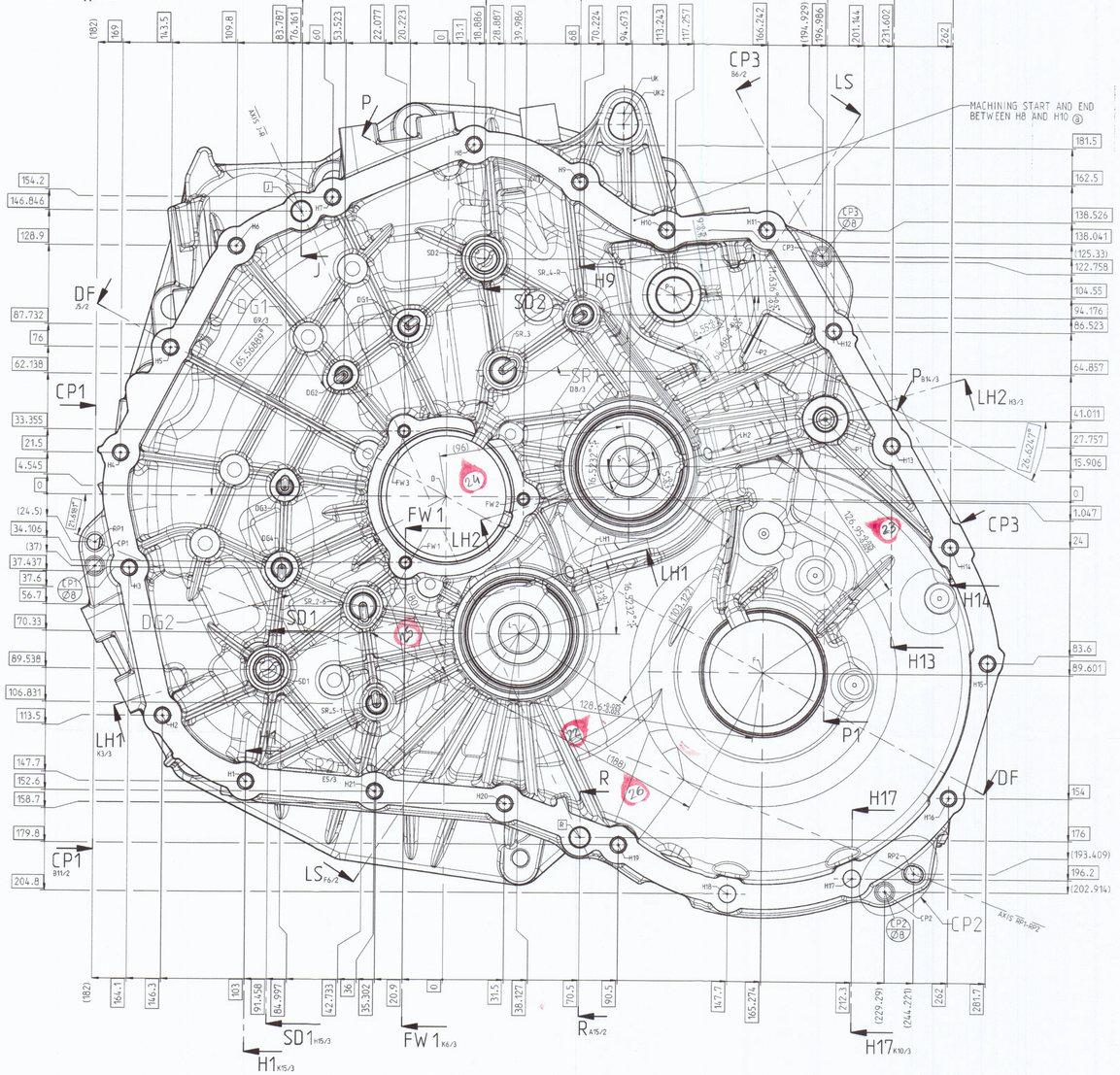

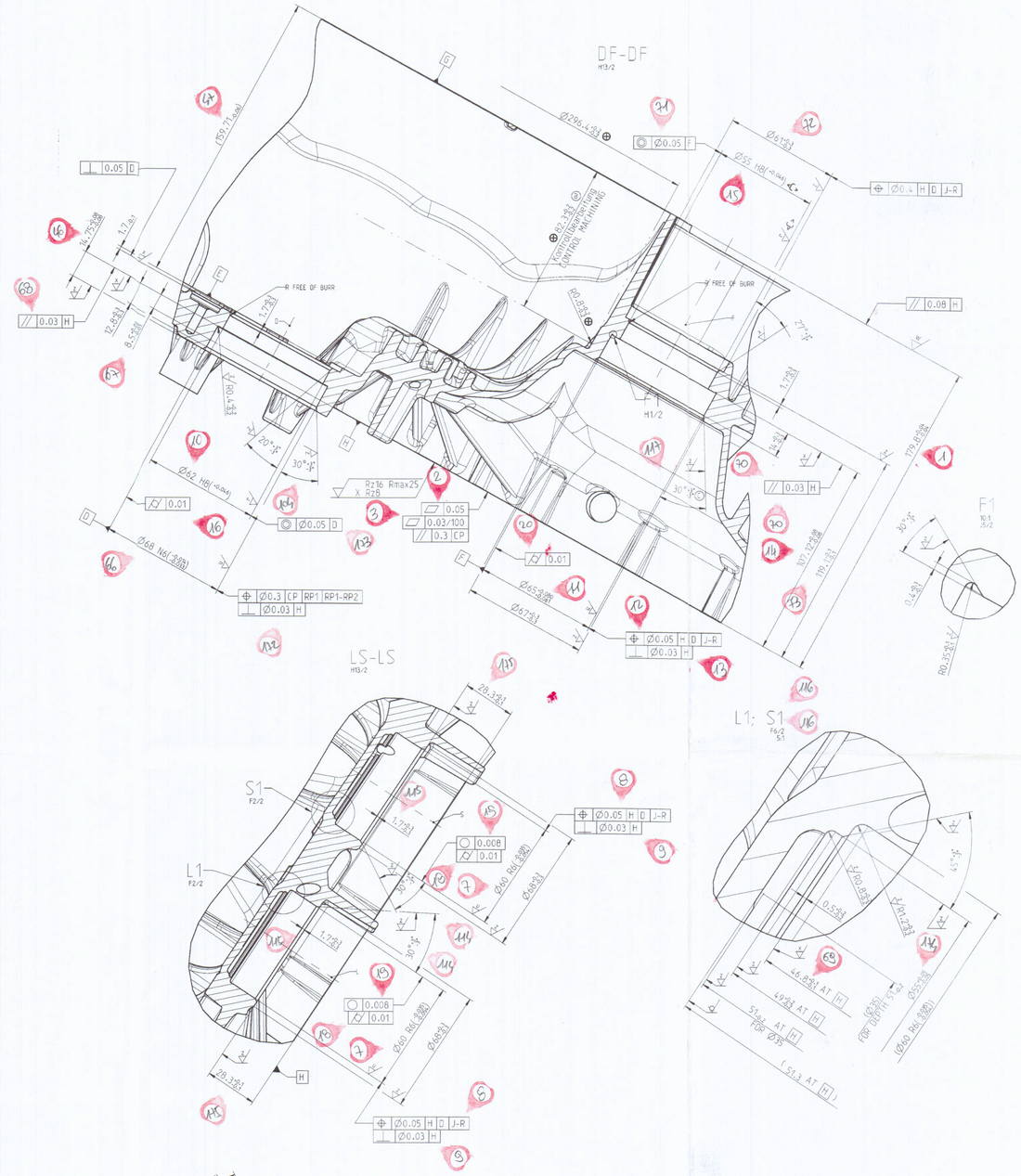

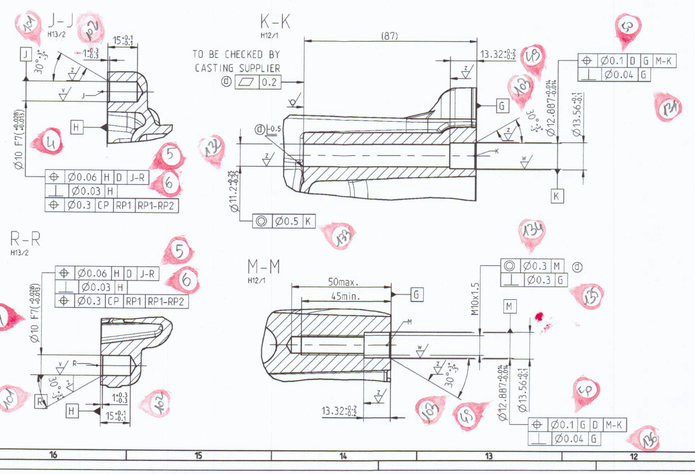

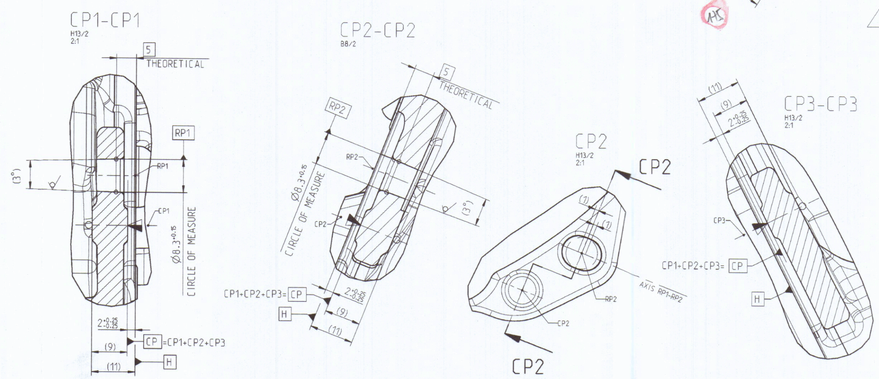

Ruckzugsriefen
zulaessig bis Rmax 25
RETRACTION MARKS
PERMISSIBLE UNTIL Rmax 25

3061450

GCG 803001	0	<M>	e	-	36123	See sheet 4.	2014-11-03
	2	<C>	d	3	36125	CTS: NOTE AND CHAMFER SPECIFICATION ADDED:	2014-03-13
	0	<M>				B12 ⌖ Ø0.4 Ⓔ D M-K DELETED	
GN 30/10	0	<C>	c	1	35901	13: 30°±1° W AS 30°±0.5°	2014-01-10
			b		250/5390	See sheet 3	2013-12-17
			a	2	35591	DIMENSIONS FOR CONTROL MACHINING ADDED MACHINING START AND END BETWEEN H8 AND H10 was H10 and H12	2012-09-27
			-	250/5007		MATURITY LEVEL OF SPECIFICATION 3 APPROVED	2012-06-14

Massstab / SCALE M: 1:1 (—)

Index INDEX	Aenderungsnummer CHANGE NUMBER	Aenderungsantrag REQUEST NO.	Aenderung — nur mittels CAD zulaessig PMEA MODIFICATION —ONLY ALLOWED BY CAD CHECK PMEA—	Datum DATE

Allgemeine Toleranzen fuer Masse und Lage ISO 2768 - mH
Allgemeine Toleranzen fuer Form und Lage ISO 2768 - mK
GENERAL TOLERANCES FOR LINEAR DIMENSIONS, FORM AND ANGULAR DIMENSIONS ISO 2768 - mK

Informationen auf dieser Zeichnung sind ohne Angaben zu Verwendung und Freigabe unverbindlich.
INFORMATION ON THIS DRAWING PROVIDED WITHOUT OBLIGATION IF USAGE AND RELEASE ARE NOT SHOWN.

Rauheitswerte der Oberflaechenbeschaffenheit entsprechen der Taster-Methode (arithmetischer Mittelwert)
SURFACE FINISH MEASUREMENT IS CARRIED OUT ACCORDING TO THE TASTE METHOD (ARITHMETICAL MEAN VALUE)

Form und Lagetoleranzen
FORM AND POSITION TOLERANCES
EN ISO 1101

Masstoleranzen
TOLERANCING
ISO 8015

Oberflaechenangaben
SURFACE TEXTURE
EN ISO 1302

Werkstuckkanten
BREAK EDGES
ISO 13715

Werkstoff / MATERIAL: *

Behandlung
SURFACE FINISH: -

Oberflaeche
SURFACE AREA: 1267230 mm²

Masse
MASS: 9.4 kg

Schutzvermerk nach DIN 34 beachten
PROTECTION PER ISO 16016

Benennung / ITEM NAME: Kupplungsgehaeuse
CLUTCH HOUSING

Ersatz fuer
SUBSTITUTE FOR: -

Ersetzt durch
SUPERSEDED BY: -

UNTERLAGE DATA: 2014-11-11 / Wb
CAD-Model: 2500331320

Artikel-Nr. / ITEM NO.: 2500331320

Blatt / SHEET 1 von / OF 10 Reihenfolge / SEQUENCE 1 Reifegrad / MATURITY 3 Format / SIZE A0

CHECKED BY: 2014-11-11 08:05:00 Thomas Wolf
LEARNING-SERIES: 2014-11-11 08:05:00 Thomas Wolf
LEARNING-SERIES: 2014-11-11 08:05:00 Thomas Wolf

GETRAG
Getriebe- und Zahnradfabrik Hermann Hagenmeyer GmbH & Cie KG

Revision: 20141111122851, printed at 2015-04-21 07:45:46 by Dalla, Luca