Fuer Freigabeinformation freihalten! KEEP FREE FOR RELEASE INFORMATION!

312258

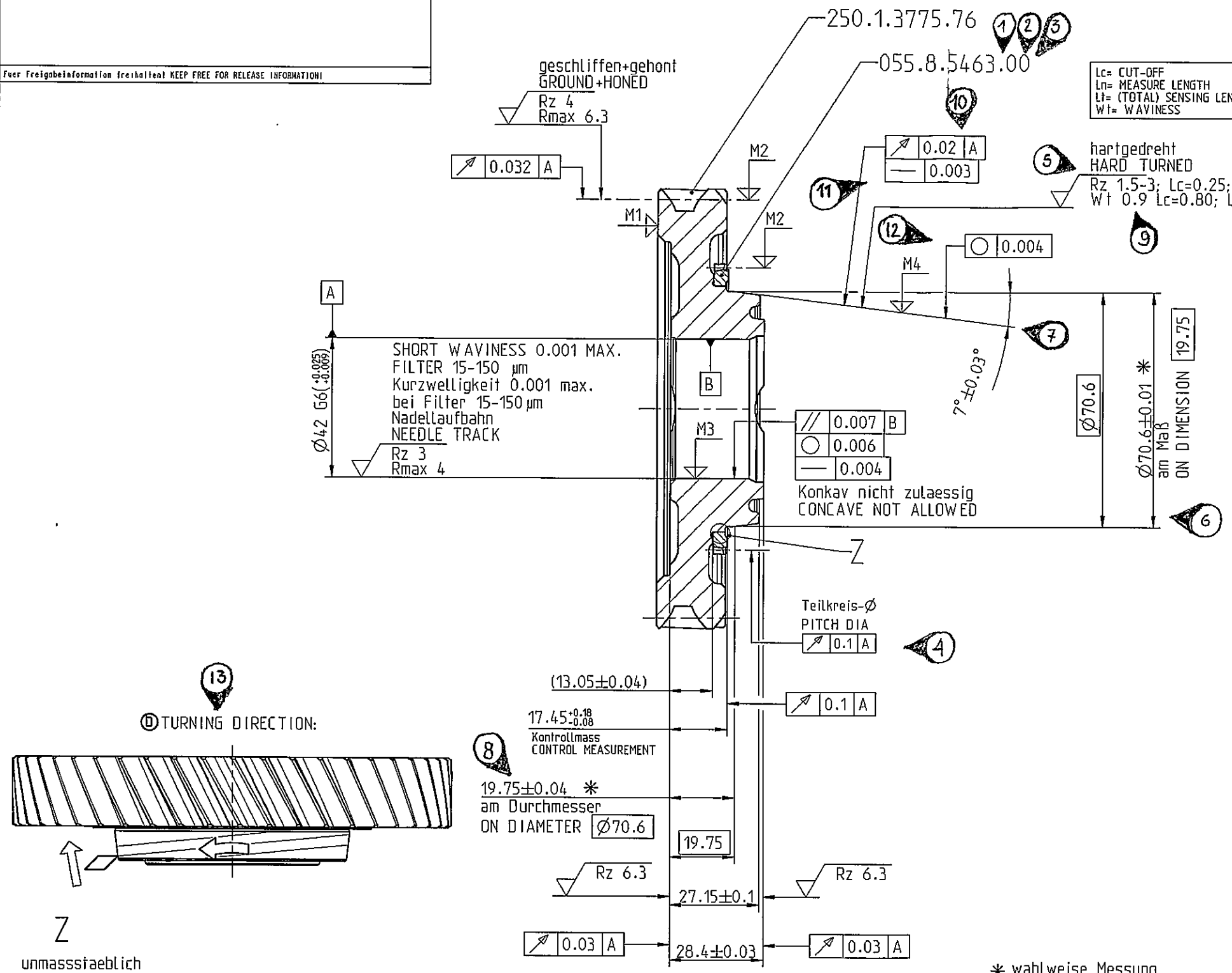

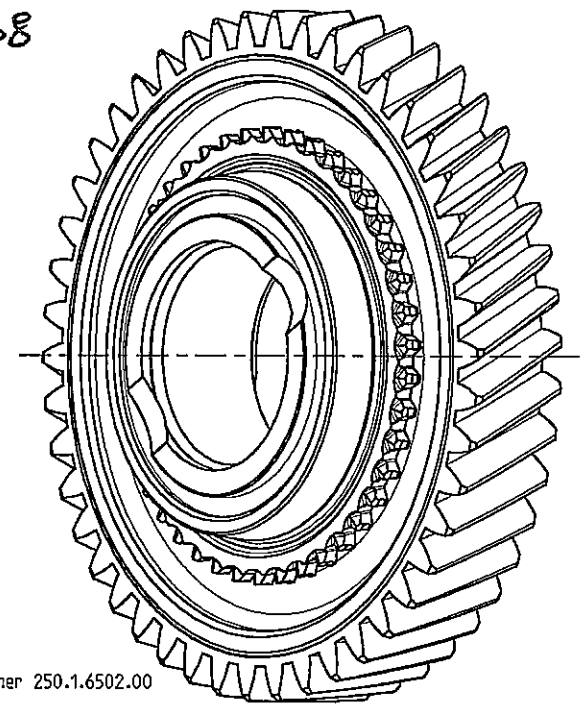

Fuer GETRAG intern:
Dieses Bauteil ist Bestandteil der Gruppen Nummer 250.1.6502.00
Lieferant/Hersteller: Bari
GETRAG INTERNAL ONLY:
THIS COMPONENT IS PART OF GROUP NUMBER 250.1.6502.00
SUPPLIER/MANUFACTURER: Bari

Fuer die Lieferung und Kennzeichnung im Data Matrix Code
(Bauteil und/oder Verpackung)
muss die Gruppen Nummer 250.1.6502.00 verwendet werden.
FOR SHIPPMENT AND IDENTIFICATION WITHIN THE DATA MATRIX CODE
(COMPONENT AND/OR PACKAGING)
THE GROUP NUMBER 250.1.6502.00 HAS TO BE USED.

PPAP nach / ACCORDING TO 250.1.4710.75

Technische Sauberkeit / TECHNICAL CLEANLINESS:

Es gelten die Anforderungen nach GN 4340-1
CLEANLINESS REQUIREMENTS OF THE GN 4340-1 HAVE TO BE ABIDED

Fuer Getrag internen Gebrauch / FOR GETRAG INTERNAL USE
Bauteiloberflaeche fuer Pruefung / SURFACE TO PROVE:
538 cm²

Naehere Angaben zur Verzahnung
siehe Verzahnungsblatt
250.1.3775.76
FURTHER GEAR DATA SEE
DATA SHEET NUMBER
250.1.3775.76

TURNING DIRECTION:

Z
unmassstaeblich
not to scale

* wahlweise Messung
ALTERNATIVE MEASUREMENT

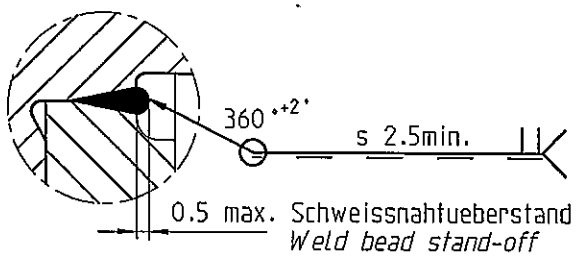

CHECKED ACCORDING ENGINEERING SPECIFICATION
S 3S7R-7M161-AA. DEVIATION FROM THIS SPECIFICATION:
LONGITUDINAL MICRO CRACKS IN THE WELDING MATERIAL ARE
PERMISSIBLE TO A TOTAL OF 2% AROUND THE CIRCUMFERENCE.

einsatzgehaertet und angelassen
M1 (Oberflaechenhaerte) : 80.5+2.5 HRA
M2 (Zahnflanke) : CHD (Eht) 550=0.5+0.4
M3 (Bohrung) : CHD (Eht) 550= 0.3min.
M4 (Konus) : CHD (Eht) 550= 0.4+0.4
M5 (Kernhaerte) : min. 300 HV10

CASE HARDENED AND TEMPERED
M1 (CASE HARDNESS) : 80.5+2.5 HRA
M2 (TOOTH FLANK) : CHD (Eht) 550=0.5+0.4
M3 (BORE) : CHD (Eht) 550= 0.3min.
M4 (CONE) : CHD (Eht) 550= 0.4+0.4
M5 (INSIDE BASE OF TOOTH) : min. 300 HV10

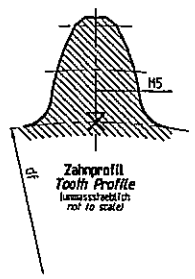

GCG/TS 803001	0	<M>					
	0	▽					
GN 3010	0	<M>					
	0	<C>					
	0	<A>					
CAD Pro/Engineer			b	1x	C001549_CP_5	Drehrichtung fuer Hartdrehen hinzu / TURNING DIRECTION FOR HARD TURNING ADDED Spezifikationsreifegrad F erteilt SPECIFICATION MATURITY LEVEL F APPROVED	20151118

Massstab / SCALE M: 1:1 (--)	Buchst. CHANGE INDEX	Anzahl NUMBER	Aend.-Nr. CHANGE REQUEST NO	Aenderung MODIFICATION --nur mittels CAD zulaessig; FMEA ueberpruefen-- --ONLY ALLOWED BY CAD; CHECK FMEA--	Datum DATE

Allgemeintoleranzen fuer Laengenmasse, Form und Lage ISO 2768 - mH gebrochene Kanten, Radien und Winkelmasse ISO 2768 - v
GENERAL TOLERANCES FOR LINEAR DIMENSIONS, FORM AND POSITION ISO 2768 - mH; CHAMFERS, RADII AND ANGULAR DIMENSIONS ISO 2768 - v

Informationen auf dieser Zeichnung sind ohne Angaben zu Verwendung und Freigabe unverbindlich.
INFORMATION ON THIS DRAWING PROVIDED WITHOUT OBLIGATION IF USAGE AND RELEASE ARE NOT SHOWN.

Auswertung der Durchmessermessung erfolgt nach der Gauss-Methode (Arithmetischer Mittelwert)
EVALUATION OF THE DIAMTER MEASUREMENT IS CARRIED OUT ACCORDING TO THE GAUSS METHOD (ARITHMETICAL MEAN VALUE)

Form- und Lagetolerierung FORM AND POSITION TOLERANCES EN ISO 1101	Toterierung TOLERANCING ISO 8015	Oberflaechenangaben SURFACE TEXTURE GN 4005	Werkstueckkanten BREAK EDGES ISO 13715

Werkstoff / MATERIAL: -
Halbzeug / SEMI-FINISHED: -
oelbenetzte Oberflaeche / OIL WETTED SURFACE: 0 mm²
Gesamtoberflaeche / SURFACE AREA: 0 mm²
Masse / MASS: 1.566 kg

GETRAG
Getriebe- und Zahnradfabrik
Hermann Hagenmeyer GmbH & Cie KG

Schutzvermerk nach ISO 16016 beachten
PROTECTION PER ISO 16016

Benennung / ITEM NAME: SPEED GEAR 1ST CPL.
Schaltrad 1. Gang vst.

Artikel-Nr./ ITEM NO.: 2501471075
CAD-Modell: 2501471075
Blatt/SHEET 1 von/OF 1
Reifegrad / MATURITY: F
Format / SIZE: A2

Ersatz fuer / SUBSTITUTE FOR: -

INTRALINK DATA	CHECKED IN BY	CHECKED IN ON: dd.mm.yyyy hh:mm:ss	VERSION
Zchng / DRW:	Aoapl.Raidt	18.11.2015 12:23:42	8+
MODEL:	Aoapl.Raidt	18.11.2015 12:22:27	7+

Freigabeinformation Freilaufnut SEE FREE RUN RELEASE INFORMATION

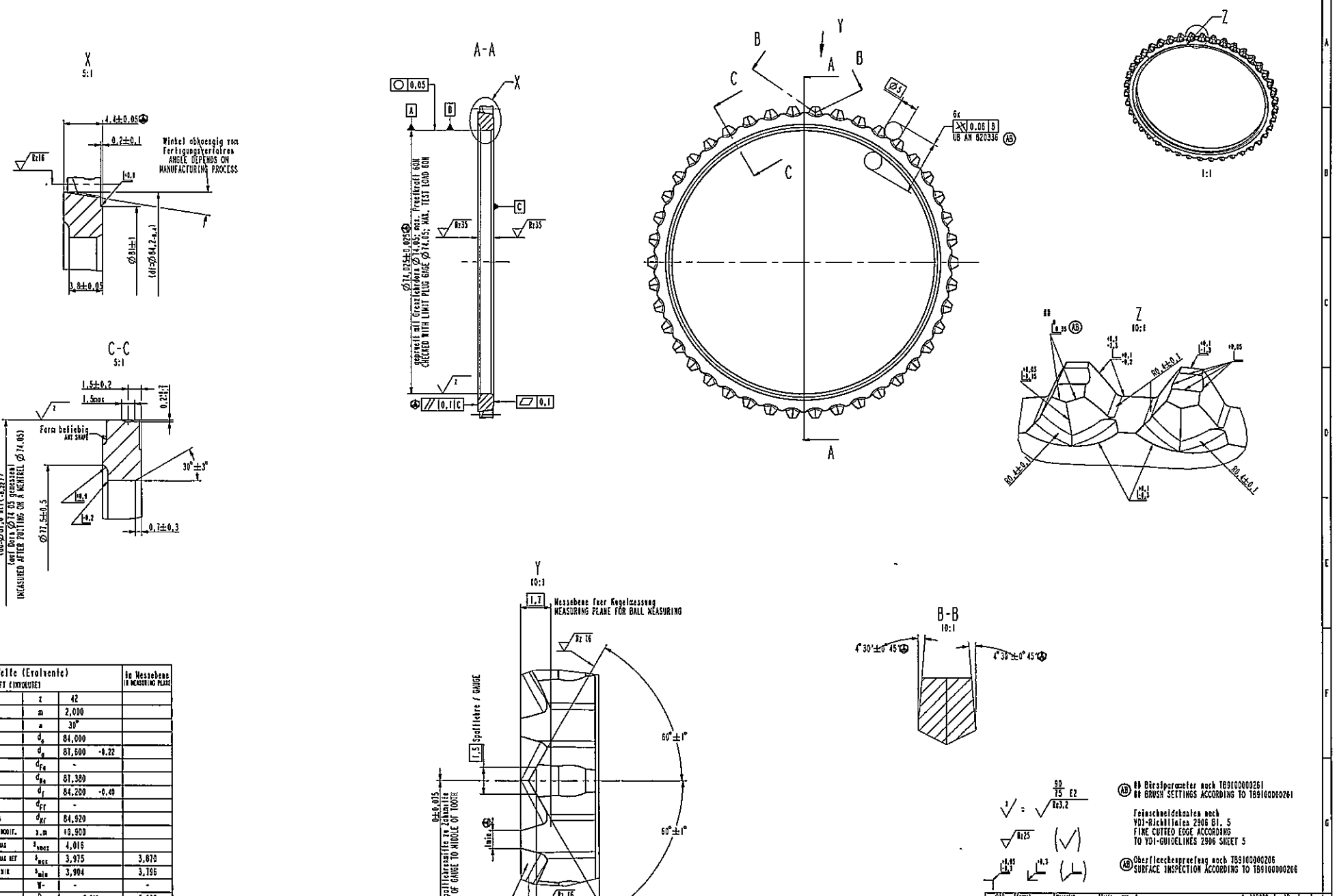

Verzahnungsdaten Welle (Evolvente) SPLINE DATA SHAFT (INVOLUTE)				In Messebene (IN MEASURING PLANE)
Zaehnezahl	NO OF TEETH	z	42	
Modul	MODULE	m	2,000	
Eingriffswinkel	PRESSURE ANGLE	α	30°	
Teilkreis-Ø	PITCH DIA	d_0	84,000	
Kopfkreis-Ø	MAJOR DIA	d_a	87,500 -0.22	
Kopfformkreis-Ø	FORM TIP DIA	d_{Fa}	-	
Kopfnutzkreis-Ø	USABLE TIP DIA	d_{Ba}	87,380	
Fusskreis-Ø	MINOR DIA	d_f	84,200 -0.40	
Fussformkreis-Ø	FORM ROOT DIA	d_{Ff}	-	
Fussnutzkreis-Ø	USABLE ROOT DIA	d_{Bf}	84,920	
Mennm. Profilversch.	NOMM. ADDENDUM MODIF.	x.m	10,900	
Zahndicke max.eff.	TOOTH THK EFF.MAX	s_{vmax}	4,016	
Zahndicke max.act.Ref.	TOOTH THK ACT MAX REF	s_{max}	3,975	3,870
Zahndicke min.act.	TOOTH THK ACT. MIN	s_{min}	3,904	3,795
Zahnluecke	TOOTH WIDTH	W-	-	-
Messkreis-Ø	BALL DIA	D_M	5,000	5,000
Mass ueber Messkreise max.Ref. MEASUREMENT OVER BALLS MAX REF		M_{max} Ref.	94,519	94,408
Mass ueber Messkreise min. MEASUREMENT OVER BALLS MIN		M_{min}	94,413	94,295
Toleranzklasse	TOLERANCE CLASS		10	
Gutlehre hat Prioritaet in Bezug auf Zahndicke max. eff. GAGE HAS PRIORITY ACCORDING TO TOOTH THICKNESS MAX. EFF.				
Toleranz und Verschleisswerte der Gutlehre nach DIN 5480 TOLERANCE AND WEAR VALUES OF THE GAGE ACCORDING TO DIN 5480				

GEG 603001	0	<F>				
	0	<E>				
	0	<D>				
GN 3010	0	<C>				
	0	<A>				
	A	TK	35649.2	Neuer Informationsumfang/Version AB NEW SCHEMA DRAWING VERSION AB		2012-08-31
	---	---	35649	Erstfreigabe/Erstellung EINFAHRZEICHNUNG/ERSTELLUNG PRELIMINARY DRAWING/CREATION		2012-05-15

Massstab / SCALE 1:1 (--)

Aenderungen auf einer Zeichnung sind ohne Angaben im Verwaltungs und Freigabe unzulaessig.
INFORMATION ON THIS DRAWING PROVIDED WITHOUT OBLIGATION OF USAGE AND RELEASE ARE NOT SHOWN.

Allgemeintoleranzen fuer Langenmasse: Form und Lage ISO 2768 - mH Gestaltung Kante: Brechen und Entgraten ISO 13715 - mK GENERAL TOLERANCES FOR LINEAR DIMENSIONS, FORM AND POSITION ISO 2768 - mH CHAMFERS, RADII AND ANGULAR DIMENSIONS ISO 2768 - m

Informationen auf dieser Zeichnung sind ohne Gewaehr und ohne Verbindlichkeit. INFORMATIONS ON THIS DRAWING ARE WITHOUT WARRANTY AND WITHOUT OBLIGATION. INSTRUMENTAL MEAN VALUES

Form- und Lagetolerierung FORM AND POSITION TOLERANCES EN ISO 1101

Toleranzen Oberflaechenrauheit TOLERANCES SURFACE RA ISO 4287

Oberflaechenrauheit SURFACE ROUGHNESS ISO 1302

Werkstoff / Material: EN10084_20MnCr5

HOERBIGER Drive Technology

Engagement ring
G72

S0558546300

EDP 030

GETRAG
Getriebe- und Zahnradfabrik Hermann Hagenmeyer GmbH & Cie KG
Schutzvermerk nach DIN 34 beachten
PROTECTION MARK ISO 16016 beachten

Benennung / ITEM NAME: Kupplungskoerper
ENGAGEMENT RING

Ersatz fuer / SUBSTITUTE FOR: -

Artikel-Nr. / ITEM NO.: 0558546300
CAD-Modell: 0558546300

Blatt/SHEET 3 von/OF 3 | Massstab/Format SCALE/SIZE 3 | A0

Erstellung / CREATED: 17.05.2012 Hoerbiger
Pruefung / CHECKED: 17.05.2012 Hoerbiger
Freigabe / RELEASED: 17.05.2012 Hoerbiger