308247

Report 72270- T

GETRAG

Change Request ☐	Change Order ☒

Initiator of Change

External: Customer ☐
Supplier ☐
Internal: ☒

Reason for Change

Drawings distribution.

Reference

German change order: C000346_MIP_1.

Issued by:

Team: B/WLQ1
Name: M. Di Pasquale
Date: Dec,10th 2014

Description of Change

Remove PK specs from drawings. Add <M> to drain plug. Add internal traceability marks to Bad Windsheim housings. No cost updates.

Distribution List	Drawings (DDA)[1]	Change Information		Drawings (DDA)[1]	Change Information
Issuer	☐	☒	B/WLQ1: *Central Quality*	☐	☒
B/ELE1: *Product Engineering*	☐	☒	B/WLQ3: *Customer Service*	☐	☒
B/ELE2/3: *Testing*	☐	☒	B/WLQ2: *Metallurgical Laboratory*	☐	☒
B/WLP: *ME*	☐	☒	B/GPS1: *Production line - Gears*	☐	☐
B/EX: *Program management*	☐	☒	B/GPS2: *Production line - Shafts*	☐	☐
B/BLF: *Finance & Controlling*	☐	☒	B/GPS3: *Housings (1)*	☒	☒
B/EEL: *Logistics*	☐	☒	B/GPS4: *Assembly line*	☐	☒
B/WLQ4: *SQA*	☐	☒		☐	☐
B/WLQ4: *Incoming Inspection*	☐	☒		☐	☐

Getrag Plants

DEU: *Untergruppenbach*	☐	☐	GEC: *Sterling Heights*	☐	☐
DEL: *Ludwigsburg*	☐	☐	GPG: *Charlestone*	☐	☐
DEN: *Neuenstein*	☐	☐	GFT: *Köln*	☐	☐
DER: *Rosenberg*	☐	☐	GFT: *Kechnec*	☐	☐
DEW: *Bad Windsheim*	☐	☐	GTC: *Detroit*	☐	☐
	☐	☐		☐	☐

Customers

C´HANGAN: *Chongqing (CN)*	☐	☐	FORD: *Detroit (US)*	☐	☐
CUMMINS: *Darlington (US)*	☐	☐	LAND ROVER: *Longbridge (UK)*	☐	☐
GME: *Rüsselsheim (DE)*	☐	☐	NAMG: *Longbridge (UK)*	☐	☐
GMB: *Saõ Paolo Brazil (BR)*	☐	☐	RENAULT: *Paris (FR)*	☐	☐
GM-NAO & SATURN: *Detroit (US)*	☐	☐	ROVER: *Longbridge (UK)*	☐	☐
FIAT: *Torino (IT)*	☐	☐		☐	☐
	☐	☐		☐	☐

Remarks

(1) This department has to receive the drawings: 2500353220 and 2500354800.

BP ☐

1 Index

1 Index 2
2 Info 2
3 Spare parts 2
4 Drawing Distribution 2
5 Instructions 3
6 Breakpoint request 4

2 Info

Bad Windsheim wants a defined point on Ford housings to mark internal traceability (250/5429).
Remove PK symbols from drawings due to porosity spec update (36134_2, 36219_,36219_3).
Add <M> to drain plug on housing drawing (250/5388_3 & 250/5388_4).

3 Spare parts

- No impact on Spare parts -

4 Drawing Distribution

- **2500353220 Clutch housing (1-5) AE " e " from 18.11.2014**
  (Maturity level of specification 3 approved)
  Sheet 3: Remove PK porosity notes; Sheet 4:; Add <M>; remove PK porosity notes.

- **2500353221 Clutch housing (1-5) AE " d " from 18.11.2014**
  (Maturity level of specification 3 approved)
  Sheet 3: Remove PK porosity notes; Sheet 4:; Add <M>; remove PK porosity notes.

- **2500353222 Clutch housing (1-5) AE " d " from 18.11.2014**
  (Maturity level of specification 3 approved)
  Sheet 3: Remove PK porosity notes; Sheet 4:; Add <M>; remove PK porosity notes.

- **2500353223 Clutch housing (1-5) AE " a " from 18.11.2014**
  (Maturity level of specification 3 approved)
  Sheet 3: Removed PK porosity notes; Sheet 4: Removed PK porosity notes.

- **2500323801 Clutch housing (1-5) AE " e " from 18.11.2014**
  (Maturity level of specification 3 approved)
  Sheet 3: Remove PK porosity notes; add view IT (for internal traceability); Sheet 4: Remove PK porosity notes; add <M>.

- **2500333200 Clutch housing (1-5) AE " g " from 18.11.2014**
  (Maturity level of specification 3 approved)
  Sheet 3: Remove PK porosity notes; add view IT (for internal traceability); Sheet 4: Remove PK porosity notes; add <M>.

- **2500354000 Transmission Housing (1-4) AE " e " from 18.11.2014**
  (Maturity level of specification 3 approved)
  Sheet 4: Add traceability note.

- **2500354800 Clutch housing (1-5) AE " e " from 18.11.2014**
  (Maturity level of specification 3 approved)
  Sheet 3: Remove PK porosity notes; Sheet 4: Add <M>; remove PK porosity notes.

- **2500354801 Clutch housing (1-5) AE " d " from 18.11.2014**
  (Maturity level of specification 3 approved)
  Sheet 3: Remove PK porosity notes; Sheet 4: Add <M>; remove PK porosity notes.

- **2500323400 Transmission Housing (1-4) AE " e " from 18.11.2014**
  (Maturity level of specification 3 approved)
  Sheet 3: Remove PK porosity notes; Sheet 4: Add view IT (for internal traceability); remove PK porosity notes; add traceability note; add <M>.

5 Instructions

- **The modification must be followed from all affected departments.**
- **The old drawing must be replaced.**
- **GPS3 department has to take a break point, for modification referred to:**
  - **2500353220;**
  - **2500354800.**
- **GPS4 department has to take a break point, for modification referred to:**
  - **2500353221;**
  - **2500353222;**
  - **2500353223;**
  - **2500323801;**
  - **2500333200;**
  - **2500354000;**
  - **2500354801;**
  - **2500323400.**

6 Breakpoint request

Data di comunicazione modifica: DATE OF THE CHANGE ORDER:	**Numero di comunicazione modifica:** CHANGE ORDER NUMBER:	
Codice pezzo: PART NUMBER:	**Denominazione:** PART NAME:	

PRODUZIONE PRODUCTION	**Codice pezzo:** PART NUMBER COMPONENT:	
	Data di produzione: PRODUCTION DATE:	
	Data di uscita: DELIVERY DATE:	**Firma:** SIGNATURE:
MONTAGGIO ASSEMBLY	**Tipo di cambio:** TRANSMISSION VARIANT:	
	Data di montaggio: ASSEMBLY DATE:	
	1° numero cambio: 1ST TRANSMISSION AFECTED BY THE CHANGE:	**Firma:** SIGNATURE:
SPEDIZIONE LOGISTICS	**Termine di consegna:** DELIEVRY DATE:	
	Data di uscita: DELIVERY DATE:	**Firma:** SIGNATURE:

Osservazioni:
REMARKS:

Destinatari: DISTRIBUTION LIST:			✓	✓	✓	
Reparto: DEPARTMENT:	GPS 1	GPS 2	GPS 3	GPS 4	ELE 1	
Data: DATE:						

Änderungsformular / Change Form
POWER SHIFT 250

GETRAG

	Änderungsauftrag ☒ **Change order**	Änderungs-Nr.: Change No.: **35888**	
Zugehörige BA-Nr.: Correlated BA No.:	3990250	Getriebetyp / -Variante Transmission type / version	6DCT250
Aussteller / Issuer: Datum, Name Date, Name	08.11.2014 Yantus	Erlediger LED4 / Executer LED4 Datum, Name Date, Name	15.08.2014 Ernstberger
Benennung: Description:	Add branding details to DGH housings to comply with Ford's E 108 branding requirement		
Änderungsgrund: Reason of change:	Ford Global requirements on branding - NO functional change entsprechend Änderungskatalog GR002 Teil2 / according to change catalogue GR 002 part2		
Bezüge: References:	35888		
Stücklistenänderung: Change of bill of material:	Ja / Yes ☐ Nein / No ☒	Mussänderung: Mandatory change:	Ja / Yes ☒ Nein / No ☐
Stücklistenänderung: Change of bill of material:	☐ U'bach ☐ Bari ☐ Mexico ☐ China		☐ Group level BOM
Änderungsveranlasser: Initiator of change:	Extern / external:	Intern / internal:	D. Xing
Betroffene Application: Affected application:	☒ Ford ☐ Renault ☐ Edison ☐ Qoros		

- *Beschreibung der Hintergründe – Referenzen – Bezüge / Description of backgrounds - References, Relation*

Getrag contractually agreed on Ford's branding directive. This change is to make modifications to the raw housings. New CAD data sent to supplier.

- *Zeichnungsänderungen / Drawing changes*

Sach Nr.: Part No.:	Benennung: Description:	Änderungsindex: Change Index:	Datum: Date:	Teileart: Parttype:
250.0.3532.20	Clutch Housing	d	08/08/2014	halb
250.0.3532.21	Clutch Housing	c	08/08/2014	halb
250.0.3532.22	Clutch Housing	c	08/08/2014	halb

250.0.3532.20 Sheet 1: CAD-DATASET 2014-08-08 was 2012-07-16
Sheet 4; Add Ford part number to raw part

250.0.3532.21 Sheet 1: CAD-DATASET 2014-08-08 was 2012-07-16
Sheet 4: Add Ford part number to raw part

250.0.3532.22 Sheet 1: CAD-DATASET 2014-08-08 was 2012-07-16
Sheet 4: Add Ford part number to raw part

- *Stücklistenänderungen / BOM changes:*

Sach Nr.: Part No.:	Benennung: Description:

- *Verfügung / Disposition:*

Einsatztermin / Date of application: 8/11/2014

Checklist	Ja / Yes	Nein / No	Bemerkungen / Remarks
Systementwurf: Änderungen eingepflegt / System design: Changes integrated	☐	☒	
Pflichtenheft: Änderungen eingepflegt / Funcional specification: Changes integrated	☐	☒	
Softwaredokumentation: Änderungen eingepflegt / Software documentation: Changes integrated	☐	☒	
Einkauf: Aktivitäten starten - Beschaffung einleiten / Purchasing: start activities - initiate purchasing	☒	☐	
Montage: Änderung einführen Assembly: Implement change	☐	☒	
Fertigung: Änderung umsetzen Production: Implement change	☒	☐	
Werkzeug betroffen: Tools affected:	☒	☐	
Einsatzmeldung: Application report:	☐	☒	
FMEA betroffen: FMEA affected:	☐	☒	
IMDS betroffen: IMDS affected:	☐	☒	
Erprobung notwendig Testing required	☐	☒	
Kostenplan erforderlich: Cost plan required:	☐	☒	
Zeitplan erforderlich: Time plan required:	☐	☒	
Kommunikation mit Kunde per DCD, RCT... Communication with customer via DCD, RCT ...	☐	☒	
Ersatzteilbedarf betroffen Spare part requirements affected	☐	☒	
Weitere betroffene Dokumente: Other documents affected:	☐	☒	

Verwendung von vorhandenem(n) Disposition of stock	Material Material	Teilen Parts	Baugruppen Assemblies	Bemerkung / Teilenummer Remark / Part number
Aufbrauchen Use up	☒	☒	☒	
Nacharbeiten Rework	☐	☐	☐	
Verschrotten nach Verwendungsnachweis Scrap after usage list	☐	☐	☐	

Endverteiler für Änderungsauftrag / Distribution list for change order

Aussteller / Issuer C.Yantus	☒	Musterfertigung / Prorotype production Guenter Bruckelt Ralf Notter Thomas Scherr	☐ ☐ ☐ ☐
Konstruktion PT Mechanik / Design PT Mechanics Klaus Kranich Gary Hafemeister Michael Bassler	☐ ☐ ☐ ☐	Einkauf Koordination / Purchase Coordination Andreas Pfister; Andrea Gelz; Corina Simu; Raphaela Gabel; Jochen Trostel	☐ ☒ ☐
Konstruktion PT Kupplung / Design PT Clutch Torsten Kramm	☐ ☐	Lieferantenteam / Supplier team aenderungen.einkauf@getrag.com China: hq_ipo@getrag.com.cn	☒ ☐ ☐
Konstruktion PT Elektrik / Design PT Electrics Heiko Soehner	☐ ☐	System Ingenieur / System Engineer Jochen Bausch (Renault) Rahul Plavullathil (Ford, New Applications) Klaus Eckweiler (EDISON) Dr. Ralph Richter (QOROS) Tim Hollnaeck (DCT 300)	☐ ☒ ☐ ☐ ☐ ☐
Softwareentwicklung / Software Development Tobias Kalisch (CQAC) Clemens Decker (Renault) Bruce Palansky (Ford) Andreas Leute (EDISON)	☐ ☐ ☐ ☐ ☐	Projektsteuerer / PMO Christian Smith (Ford B-Car) Christopher Stammen (Ford C-Car) Sigmar Geiger (Renault) Carsten Hau (Edison, CQAC)	☒ ☒ ☐ ☐ ☐
Verzahnungsentwicklung / Gear development Franz – Josef Raeffle Fabrizio Cricenti	☐ ☐ ☐	FMEA-Team / FMEA-Team Roland Bechtold Gregory Szewczyk (Ford) Sebastian Strohmer (Renault, Edison, CQAC) Thomas Walter (XDCT300)	☐ ☒ ☐ ☐ ☐
Versuch PT / Testing PT + Versuchswerkstatt / Test shop Steffen Seidel (Renault, Edison, CQAC) Gary Hafemeister (Ford) Dennis Denomme Andreas Rohn Andreas Schick (new DVP)	☐ ☐ ☐ ☐ ☐ ☐	Kundenteam / Customer Team Peter Kyber (Renault) Christopher Shaffer (Ford) Audrey Giem (Ford) Xiong Wen (CQAC) Stephanie Mayer (Edison)	☐ ☐ ☒ ☐ ☐ ☐
Logistik U-Bach / Logistic U-Bach Yasar Dikmenli Udo Braeuninger	☐ ☐ ☐	Financial Controlling Helmut Pfister Sheryl Smith	☒ ☐ ☐
GETRAG Logistik Dienstleistungs Zentrum (Neuenstadt) / GETRAG Centralized Logistic Department	☐	IMDS-Team Claudio Loiacono Gregory Szewczyk (Ford) Günter Braun (Renault, Edison) Ai Pan (CQAC)	☐ ☐ ☐ ☐ ☐

[redacted] GETRAG

L/WLP	☐	Qualitätsvorausplanung / Quality forward planning Daniel Vogt (Renault, Edison, CQAC) Gregory Szewczyk (Ford)	☐ ☒ ☐
N/WLP	☐	GETRAG Transmission Manufacturing de México S. A. de C. V. Augstin Origel; Jose Arellano Miguel Mosqueda; Ruben Marquez; Delia Aguilar; Jaqueline Bedolla Omar Martinez; Juan Velazquez	☐ ☐
R/WLP	☐	GETRAG S.p.A. (Modugno) Leonardo Santoro; Ettore Camarda; Mariagrazia Di Pasquale; Nicola Achille; Gennaro Pierro; Filippo Russo	☒ ☐
W/WLP Rainer Wirth; Helmut Schuh	☒ ☐	GETRAG s.r.o. (Kechnec)	☐ ☐
B/BPBQ	☐	GETRAG (JIANGXI) TRANSMISSION CO.,LTD (Nanchang) Harold Qi; Liu Bo, Gu Bin; Ai Pan	☐ ☐
Change Control Coordinator Kathrin Diers; Jasmin Wildermuth	☒ ☐	Funktionssicherheit / Nur für Sensorik Functional safety / Only for sensor Martin Seufert	☐ ☐
Service GTC (FORD) Ryan Kadlec; Paul Andrepont; C. Yantus	☒ ☐	Service Bari (Renault) Josef Salenbauch	☐ ☐
Program Management Christian Smith (FORD B-Car) Christian Stammen (FORD C-Car) Ali Saleh (Prog. Eng. FORD C-Car) Ertan Özkan (Renault) Ralf Jäger (Edison) Steffen Sanzenbacher (CQAC) Markus Keuerleber (XDCT300)	☒ ☒ ☐ ☐ ☐ ☐ ☐ ☐	Sonstige / Other	☐

Änderungsauftrag freigegeben Change order released Program Manager/ Product team leader	Ja / Yes ☒	Nein / No ☐	Name/ Date KROPFREITER 11-Aug-2014

Änderungsformular / Change Form
POWER SHIFT 250

GETRAG

	Änderungsauftrag ☒ **Change order**		Änderungs-Nr.: Change No.: **250/5265**
Zugehörige BA-Nr.: Correlated BA No.:	3135193 3162001	Getriebetyp / -Variante Transmission type / version	6DCT250 Ford C-Car
Aussteller / Issuer: Datum, Name Date, Name	28.05.2013 C.Militello	Erlediger LED4 / Executer LED4 Datum, Name Date, Name	07.02.2014 H. Kobald
Benennung: Description:	Clutchhousing 250.0.3532.20/21/22 Rawpart .95		
Änderungsgrund: Reason of change:	Cores CB1 and CB2 often broken--Instabile core geometry entsprechend Änderungskatalog GR002 Teil2 / according to change catalogue GR 002 part2		
Bezüge; References:	SRGA 68721		
Stücklistenänderung: Change of bill of material:	Ja / Yes ☐ Nein / No ☒	Mussänderung: Mandatory change:	Ja / Yes ☒ Nein / No ☐
Stücklistenänderung: Change of bill of material:	☐ U'bach ☐ Bari ☐ Mexico ☐ China		☐ Engineering level BOM
Änderungsveranlasser; Initiator of change:	Extern / external: DGH	Intern / internal:	
Betroffene Application: Affected application:	☒ Ford ☐ Renault ☐ Edison ☐ Qoros		

- *Beschreibung der Hintergründe – Referenzen – Bezüge / Description of backgrounds - References, Relation*

Rawpart change of 250.0.3532.95:
The casting supplier DGH asks for a change of the core geometry of holes CB1 and CB2, to avoid broken cores.

With this change order the approved SRGA 68721 gets a permanent rawpart change.

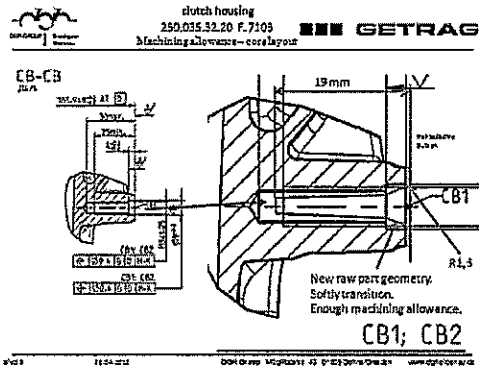

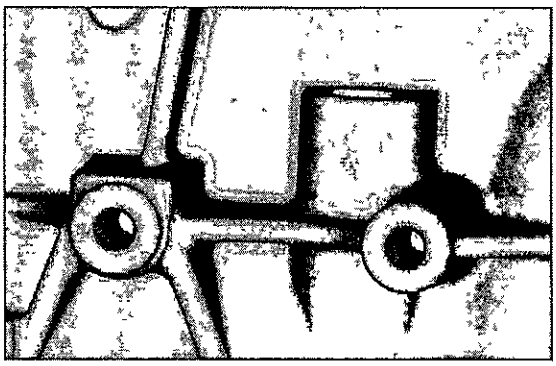

- C-Car 1,6 Liter CH Gruppen Nummer 250.0.6432.00

250.0.3532.95 Rohteil DGH
Fertigteil 250.0.3532.20 Bari
Fertigteil 250.0.3532.21 Rege
Fertigteil 250.0.3532.22 Bad Windsheim

- *Zeichnungsänderungen / Drawing changes*

Sach Nr.: Part No.:	Benennung: Description:	Änderungsindex: Change Index:	Datum: Date:	Telleart: Parttype:
250.0.3532.20	Clutchhousing	c	04.12.2013	Halb

Sheet 1 (c) 2x: CAD-DATASET FROM 2012-03-06 got 2012-07-16
Sheet 4 (c) 1x: OD-OD: Ø18.65±0.2 GOT Ø18.65±0.15 – DRAWING KORREKTION!

Sach Nr.: Part No.:	Benennung: Description:	Änderungsindex: Change Index:	Datum: Date:	Telleart: Parttype:
250.0.3532.21	Clutchhousing	b	04.12.2013	Halb

Sheet 1 (b) 2x: CAD-DATASET FROM 2012-03-06 got 2012-07-16

Sach Nr.: Part No.:	Benennung: Description:	Änderungsindex: Change Index:	Datum: Date:	Telleart: Parttype:
250.0.3532.22	Clutchhousing	b	04.12.2013	Halb

Sheet 1 (b) 2x: CAD-DATASET FROM 2012-03-06 got 2012-07-16

- *Stücklistenänderungen / BOM changes:*

Sach Nr.: Part No.:	Benennung: Description:

- *Verfügung / Disposition:*

Einsatztermin / Date of application:

Checklist	Ja / Yes	Nein / No	Bemerkungen / Remarks
Systementwurf: Änderungen eingepflegt / System design: Changes integrated	☐	☒	
Pflichtenheft: Änderungen eingepflegt / Funclonal specification: Changes integrated	☐	☒	
Softwaredokumentation: Änderungen eingepflegt / Software documentation: Changes integrated	☐	☒	
Einkauf: Aktivitäten starten - Beschaffung einleiten / Purchasing: start activities - Initiate purchasing	☒	☐	Drw. change, SRGA 68721 gets a permanent rawpart change
Montage: Änderung einführen Assembly: Implement change	☐	☒	
Fertigung: Änderung umsetzen Production: Implement change	☐	☒	
Werkzeug betroffen: Tools affected:	☐	☒	
Einsatzmeldung: Application report:	☐	☒	

FMEA betroffen: FMEA affected:	☐	☒	
IMDS betroffen: IMDS affected:	☐	☒	
Erprobung notwendig Testing required	☐	☒	
Kostenplan erforderlich: Cost plan required:	☐	☒	
Zeitplan erforderlich: Time plan required:	☐	☒	
Kommunikation mit Kunde per DCD, RCT... Communication with customer via DCD, RCT ...	☐	☒	
Ersatzteilbedarf betroffen Spare part requirements affected	☐	☒	
Weitere betroffene Dokumente: Other documents affected:	☐	☒	

Verwendung von vorhandenem(n) Disposition of stock	Material Material	Teilen Parts	Baugruppen Assemblies	Bemerkung / Teilenummer Remark / Part number
Aufbrauchen Use up	☒	☒	☒	
Nacharbeiten Rework	☐	☐	☐	
Verschrotten nach Verwendungsnachweis Scrap after usage list	☐	☐	☐	

Endverteiler für Änderungsauftrag / Distribution list for change order

Aussteller / Issuer A. Kärcher	☒	Musterfertigung / Prorotype production Guenter Bruckelt Ralf Notter Thomas Scherr	☐ ☐ ☐ ☐
Konstruktion PT Mechanik / Design PT Mechanics Klaus Kranich Ryan Kadlec Michael Bassler	☒ ☒ ☒ ☐	Einkauf Koordination / Purchase Coordination Andreas Pfister; Andrea Gelz; Raphaela Gabel; Jochen Trostel Corina Simu	☒ ☒ ☒ ☐
Konstruktion PT Kupplung / Design PT Clutch Torsten Kramm	☐ ☐	Lieferantenteam / Supplier team aenderungen.einkauf@getrag.com China: hq_ipo2@getrag.com.cn	☒ ☐ ☐
Konstruktion PT Elektrik / Design PT Electrics Heiko Soehner	☐ ☐	Verzahnungsentwicklung / Gear development Fabrizio Cricenti Franz-Josef Raeffle	☐ ☐ ☐
Softwareentwicklung / Software Development Tobias Kalisch (Qoros) Clemens Decker (Renault) Bruce Palansky (Ford) Andreas Leute (Edison)	☐ ☐ ☐ ☐ ☐	Projektsteuerer / PMO Christian Smith (Ford B-Car) Christopher Stammen (Ford C-Car) Sigmar Geiger (Renault) Carsten Hau (Edison, Qoros)	☐ ☒ ☐ ☐ ☐

System Ingenieur / System Engineer Jochen Bausch (Renault) Rahul Plavullathil (Ford) Klaus Eckweiler (Edison) Dr. Ralph Richter (Qoros)	☐ ☒ ☐ ☐	FMEA-Team / FMEA-Team Roland Bechtold Gregory Szewczyk (Ford) Sebastian Strohmer (Renault, Edison, Qoros) Thomas Walter (DCT300)	☐ ☐ ☐ ☐ ☐
Versuch PT / Testing PT + Versuchswerkstatt / Test shop Steffen Seidel (Renault, Edison, Qoros) Gary Hafemeister (Ford) Dennis Denomme (Ford) Andreas Rohn Andreas Schick (new DVP)	☐ ☐ ☐ ☐ ☐ ☐	Kundenteam / Customer Team Peter Kyber (Renault) Christopher Shaffer (Ford) Audrey Giem (Ford) Xiong Wen (Qoros) Stephanie Mayer (Edison)	☐ ☐ ☐ ☐ ☐ ☐
Logistik U-Bach / Logistic U-Bach Yasar Dikmenli Udo Braeuninger	☐ ☐ ☐	Financial Controlling Helmut Pfister Sheryl Smith Sun Xiaoliang	☒ ☐ ☐ ☐
Qualitätsvorausplanung / Quality forward planning Daniel Vogt (Renault, Edison, Qoros) Marcel Wolf (Renault) Gregory Szewczyk (Ford)	☐ ☐ ☐ ☐	IMDS-Team Claudio Loiacono Gregory Szewczyk (Ford) Günter Braun (Renault, Edison) Ai Pan (Qoros)	☐ ☐ ☐ ☐ ☐
ME Vorausplanung / ME Forward Planning Antonio Pace	☐ ☐	GETRAG Logistik Dienstleistungs Zentrum (Neuenstadt) / GETRAG Centralized Logistic Department LDZ.Aenderungsdienst@getrag.com	☐ ☐
GETRAG S.p.A. (Modugno) Leonardo Santoro; Ettore Camarda; Mariagrazia Di Pasquale; Nicola Achille; Gennaro Pierro; Filippo Russo; Pietro Bellomo	☒ ☐	GETRAG Transmission Manufacturing de México S. A. de C. V. Augstin Origel; Jose Arellano; Miguel Mosqueda; Ruben Marquez; Juan Guillen; Rafael Valencia; Omar Martinez; Juan Velazquez; Adriana Ramirez; Luis Manuel De la Rosa	☐ ☐
WWLP Rainer Wirth; Helmut Schuh	☒ ☐	GETRAG (JIANGXI) TRANSMISSION CO.,LTD (Nanchang) Harold Qi; Liu Bo, Gu Bin; Ai Pan	☐ ☐
Change Control Coordinator Kathrin Rayiet; Jasmin Wildermuth	☒ ☐	Funktionssicherheit / Nur für Sensorik Functional safety / Only for sensor Martin Seufert	☐ ☐
Service GTC (FORD) Ryan Kadlec; Cynthia Yantus	☒ ☐	Service Bari (Renault) Josef Salenbauch	☐ ☐

Program Management		Sonstige / Other	
Christian Smith (FORD B-Car)	☐		☐
Christopher Stammen (FORD C-Car)	☒		
Ali Saleh (FORD C-Car)	☒		
Ertan Özkan (Renault)	☐		
Jan-Hendrik Zoll (Renault)	☐		
Ralf Jäger (Edison)	☐		
Michael Rudolph (Edison)	☐		
Steffen Sanzenbacher (Qoros)	☐		
Felix Hillebrecht (Qoros)	☐		
Markus Keuerleber (DCT300)	☐		

Änderungsauftrag freigegeben Change order released Program Manager/ Product team leader	Ja / Yes ☒	Nein / No ☐	Name/ Date S. Kropfreiter 21 August 2013

Änderungsformular / Change Form
POWER SHIFT 250

GETRAG

	Änderungsauftrag ☒ **Change order**	Änderungs-Nr.: Change No.: **35808**	
Zugehörige BA-Nr.: Correlated BA No.:		Getriebetyp / -Variante Transmission type / version	6DCT250 Ford C-Car 1.6L
Aussteller / Issuer: Datum, Name Date, Name	13.Nov.2012 Yantus	Erlediger EZM2 / Executer EZM2 Datum, Name Date, Name	21.11.2012 H. Kobald
Benennung: Description:	Implementation of group numbers for Ford B-Car Clutch Housings (Mexico)		
Änderungsgrund: Reason of change:	Optional part numbers cannot be handled in the BOM and SAP, therefore a group number must be created entsprechend Änderungskatalog GR002 Teil2 / according to change catalogue GR 002 part2		
Bezüge: Reference:	35808		
Stücklistenänderung Change of bill of material	Ja / Yes ☒ Nein / No ☐	Mussänderung: Mandatory change:	Ja / Yes ☒ Nein / No ☐
Änderungsveranlasser: Initiator of change:	Extern / external:	Intern / internal:	

- *Beschreibung der Hintergründe – Referenzen – Bezüge / Description of backgrounds - References, Relation*

Before using any housing different than 2500353220 a PTR and ALERT must be submitted to Ford.

- *Zeichnungsänderungen / Drawing changes*

Sach Nr.: Part No.:	Benennung: Description:	Änderungsindex: Index of change:	Datum: Date:	Teileart: Parttype:
2500643200	Group Number C-Car 1.6L CH	-	11/13/2012	
2500353101	Clutch Housing Pre-Assembly	c	11/13/2012	
2500353220	Clutch Housing C-Car 1.6L	b	11/13/2012	
2500353221	Clutch Housing C-Car 1.6L	a	11/13/2012	
2500353222	Clutch Housing C-Car 1.6L	a	11/13/2012	

2500643200: Initial release/Specification F Approved

2500353101: 250.0.6432.00 was 250.0.3532.20

2500353220: Add note that component is part of group number 2500643200, but PPAP according to2500353220

2500353221: Add note that component is part of group number 2500643200, but PPAP according to 2500353221

2500353222: Add note that component is part of group number 2500643200, but PPAP according to 2500353222

- *Stücklistenänderungen / BOM changes:* SAP-Änd.Nr.: 573956, only for Plant 0011

Sach Nr.: Part No.:	Benennung: Description:
2500353101	Clutch Housing Pre-Assembly
2500643200	Group Number C-Car 1.6L CH

250.0.3531.01:
Item 0010: 250.0.3532.20 (clutch housing) is substituted by 250.0.6432.00 (clutch housing chart)

250.6432.00:
Item 0010: 250.0.3532.20 (optional)
Item 0020: 250.0.3532.21 (optional)
Item 0030: 250.0.3532.22 (optional)

- *Verfügung / Disposition:*

Einsatztermin / Date of application:

Checklist	Ja / Yes	Nein / No	Bemerkungen / Remarks
Systementwurf: Änderungen eingepflegt / System design: Changes integrated	☒	☐	
Pflichtenheft: Änderungen eingepflegt / Specification: Changes integrated	☐	☒	
Softwaredokumentation: Änderungen eingepflegt / Software documentation: Changes integrated	☐	☒	
Einkauf: Aktivitäten starten - Beschaffung einleiten / Purchasing: start activities - initiate purchasing	☒	☐	
Montage: Änderung einführen Assembly: Introduce change	☒	☐	
Fertigung: Änderung umsetzen Production: Implement change	☒	☐	
Werkzeug betroffen: Tools affected:	☐	☒	
Einsatzmeldung: Application report:	☐	☒	
FMEA betroffen: FMEA affected:	☐	☒	
IMDS betroffen: IMDS affected:	☒	☐	
Erprobung notwendig Testing required	☐	☒	
Kostenplan erforderlich: Cost schedule required:	☐	☒	
Zeitplan erforderlich: Time schedule required:	☐	☒	
Kommunikation mit Kunde per DCD, RCT... Communication with customer via DCD, RCT ...	☐	☒	
Ersatzteilbedarf betroffen Parts requirements affected	☐	☒	
Weitere betroffene Dokumente: Other documents affected:	☐	☒	

Verwendung von vorhandenem(n) Disposition of stock	Material Material	Teilen Parts	Baugruppen Assemblies	Bemerkung / Teilenummer Remark / Part number
Aufbrauchen Use up	☐	☒	☐	
Nacharbeiten Rework	☐	☐	☐	
Verschrotten nach Verwendungsnachweis Scrap after usage list	☐	☐	☐	

Endverteiler für Änderungsauftrag / Dispatcher for change order

Aussteller / Issuer C.Yantus	☒	Musterfertigung / Prorotype production Guenter Bruckelt Ralf Notter Thomas Scherr	☐ ☐ ☐ ☐
Konstruktion PT Mechanik / Design PT Mechanics Klaus Kranich Gary Hafemeister Michael Bassler	☒ ☐ ☐ ☐	Einkauf Koordination / Purchase Coordination Andreas Pfister; Andrea Gelz; Julia Kutterolf; Raphaela Gabel	☒ ☒ ☐
Konstruktion PT Kupplung / Design PT Clutch Torsten Kramm	☒ ☐	Lieferantenteam / Supplier team Aenderungen. Einkauf@getrag.com China: hq_ipo@getrag.com.cn	☒ ☒ ☐
Konstruktion PT Elektrik / Design PT Electrics Heiko Soehner	☒ ☐	System Ingenieur / System Engineer Jochen Bausch (Renault) Rahul Plavullathil (Ford, New Applications) Klaus Eckweiler (EDISON) Dr. Ralph Richter (QOROS) Tim Hollnaeck (DCT 300)	☐ ☒ ☐ ☐ ☐ ☐
Softwareentwicklung / Software Development Tobias Kalisch (CQAC) Clemens Decker (Renault) Bruce Palansky (Ford) Andreas Leute (EDISON)	☐ ☐ ☐ ☐ ☐	Projektsteuerer / PMO Christian Smith (Ford) Christopher Stammen (Ford) Michael Rudolph (Edison) Steffen Sanzenbacher (CQAC)	☒ ☒ ☐ ☐ ☐
Verzahnungsentwicklung / Gear development Franz – Josef Raeffle Fabrizio Cricenti Holger Paassen	☐ ☐ ☐ ☐	FMEA-Team / FMEA-Team Roland Bechtold Gregory Szewczyk (Ford) Sebastian Strohmer (Renault, Edison, CQAC) Thomas Walter (XDCT300)	☒ ☒ ☐ ☐ ☐

[redacted] GETRAG

Versuch PT / Testing PT + Versuchswerkstatt / Test shop Steffen Seidel (Renault, Edison, CQAC) Gary Hafemeister (Ford) Andreas Rohn Andreas Schick (new DVP)	☒ ☒ ☒ ☒ ☐	Kundenteam / Customer Team Martin Klass (Renault) Christopher Shaffer (Ford) Scott Shaw (Ford) Xiong Wen (CQAC) Stephanie Mayer (Edison)	☐ ☒ ☐ ☐ ☐ ☐
Logistik U-Bach / Logistic U-Bach Yasar Dikmenli Udo Braeuninger	☒ ☒ ☐	Financial Controlling Florian Schneider Helmut Pfister Sheryl Smith	☐ ☒ ☐ ☐
GETRAG Logistik Dienstleistungs Zentrum (Neuenstadt) / GETRAG Centralized Logistic Department	☐	IMDS-Team Claudio Loiacono Gregory Szewczyk	☐ ☒ ☐
L/WLP	☐	Qualitätsvorausplanung / Daniel Vogt (Edison; Quoros) Mohsen Danaei (Renault) Gregory Szewczyk (Ford)	☐ ☐ ☒ ☐
N/WLP	☐	GETRAG Transmission Manufacturing de México S. A. de C. V. Augstin Origel; Jose Arellano Miguel Mosqueda; Ruben Marquez; Delia Aguilar; Jaqueline Bedolla Omar Martinez; Juan Velazquez	☒ ☐
R/WLP	☐	GETRAG S.p.A. (Modugno) Leonardo Santoro; Ettore Camarda; Mariagrazia Di Pasquale; Nicola Achille; Gennaro Pierro	☒ ☐
W/WLP Rainer Wirth; Helmut Schuh	☒ ☐	GETRAG s.r.o. (Kechnec)	☐ ☐
B/BPBQ	☐	GETRAG (JIANGXI) TRANSMISSION CO.,LTD (Nanchang) Harold Qi; Liu Bo, Zhou Zhanggou	☐ ☐
Change Control Coordinator Rocco Pace; Kathrin Diers; Jasmin Wildermuth	☒ ☐	Funktionssicherheit / Nur für Sensorik Functional safety / Only for sensor Martin Seufert	☒ ☐
Service GTC (FORD) Ryan Kadlec; Paul Andrepont; C. Yantus	☒ ☐	Service Bari (Renault) Josef Salenbauch	☒ ☐
Program Management Scott Kropfreiter (FORD C-Car) Brian Woods (FORD B-Car) Luc Dempel (Renault) Ertan Özkan (Renault) Ralf Jäger (Edison) Steffen Sanzenbacher (CQAC) Markus Keuerleber (XDCT300)	☒ ☒ ☐ ☐ ☐ ☐ ☐ ☐	Sonstige / Other	☐

Änderungsauftrag freigegeben Change order released Program Manager/ Product team leader	Ja / Yes ☒	Nein / No ☐	Name/ Date Neil Jackson 15-Nov-2012

Änderungsformular / Change Form
POWER SHIFT 250

GETRAG

	Änderungsauftrag ☒ Change order		Änderungs-Nr.: Change No.: **T35540**
Zugehörige BA-Nr.: Correlated BA No.:	3/135/193	Getriebetyp / -Variante Transmission type / version	6DCT250 Ford
Aussteller / Issuer: Datum, Name Date, Name	20.04.2012 B.Klein	Erlediger EZM2 / Executer EZM2 Datum, Name Date, Name	11.06.2012 Ernstberger
Benennung: Description:	Clutch Housing		
Änderungsgrund: Reason of change:	Reduction of tools entsprechend Änderungskatalog GR002 Teil2 / according to change catalogue GR 002 part2		
Bezüge: Reference:	CR 35540		
Stücklistenänderung Change of bill of material	Ja / Yes ☐	Nein / No ☒	Mussänderung: Mandatory change: Ja / Yes ☒ Nein / No ☐
Änderungsveranlasser: Initiator of change:	Extern / external:	Intern / internal:	GETRAG S.p.A. N.Achille

- *Beschreibung der Hintergründe – Referenzen – Bezüge / Description of backgrounds - References, Relation*

Bari wants to reduce the number of the machining tools and required to standardize some dimensions between FORD and RENAULT clutch housings.
The request of this change order is, to change the diameter of the hole K from Ø11.75±0.2 to Ø11.2±0.25 as in the drawings 250.03528.01 and 250.03313.11.

- *Zeichnungsänderungen / Drawing changes*

Sach Nr.: Part No.:	Benennung: Description:	Änderungsindex: Index of change:	Datum: Date:	Teileart: Parttype:
250.0.3532.02	Clutch housing	b	2012-04-20	Halb

Sheet 1 (3xb)
A15/16; I10:
- "9 MATERIAL SPECIFICATION" added

Sheet 2 (1xb)
K-K:
- Ø11.75+0.2/-0.2 got Ø11.2+0.25/-0.25

Sach Nr.: Part No.:	Benennung: Description:	Änderungsindex: Index of change:	Datum: Date:	Teileart: Parttype:
250.0.3532.20	Clutch housing	a	2012-04-20	Halb

Sheet 2 (2xa)
K-K:
- Ø11.75+0.2/-0.2 got Ø11.2+0.25/-0.25
- Surface symbol "z" added

- *Stücklistenänderungen / BOM changes:* none

Sach Nr.: Part No.:	Benennung: Description:

- *Verfügung / Disposition:*

Einsatztermin / Date of application: at once

Checklist	Ja / Yes	Nein / No	Bemerkungen / Remarks
Systementwurf: Änderungen eingepflegt / System design: Changes integrated	☐	☒	
Pflichtenheft: Änderungen eingepflegt / Specification: Changes integrated	☐	☒	
Softwaredokumentation: Änderungen eingepflegt / Software documentation: Changes integrated	☐	☒	
Einkauf: Aktivitäten starten - Beschaffung einleiten / Purchasing: start activities - Initiate purchasing	☐	☒	
Montage: Änderung einführen Assembly: Introduce change	☐	☒	
Fertigung: Änderung umsetzen Production: Implement change	☒	☐	
Werkzeug betroffen: Tools affected:	☐	☒	
Einsatzmeldung: Application report:	☐	☒	
FMEA betroffen: FMEA affected:	☐	☒	
IMDS betroffen: IMDS affected:	☐	☒	
Erprobung notwendig Testing required	☐	☒	
Kostenplan erforderlich: Cost schedule required:	☐	☒	
Zeitplan erforderlich: Time schedule required:	☐	☒	
Kommunikation mit Kunde per DCD, RCT... Communication with customer via DCD, RCT ...	☐	☒	
Ersatzteilbedarf betroffen Parts requirements affected	☒	☒	
Weitere betroffene Dokumente: Other documents affected:	☐	☒	

Verwendung von vorhandenem(n) Disposition of stock	Material Material	Teilen Parts	Baugruppen Assemblies	Bemerkung / Teilenummer Remark / Part number
Aufbrauchen Use up	☒	☒	☒	
Nacharbeiten Rework	☐	☐	☐	
Verschrotten nach Verwendungsnachweis Scrap after usage list	☐	☐	☐	

Endverteiler für Änderungsauftrag / Dispatcher for change order

Aussteller / Issuer	☒	Musterfertigung / Prorotype production Guenter Bruckelt Ralf Notter Thomas Scherr	☐ ☐ ☐ ☐
Konstruktion PT Mechanik / Design PT Mechanics Klaus Kranich Gary Hafemeister Claudia Militello	☒ ☒ ☒	Einkauf Koordination / Purchase Coordination Andreas Pfister; Andrea Gelz; Julia Kutterolf; Raphaela Gabel	☒ ☒ ☐
Konstruktion PT Kupplung / Design PT Clutch Heiko Gross	☐	Lieferantenteam / Supplier team Aenderungen. Einkauf@getrag.de	☒
Konstruktion PT Elektrik / Design PT Electrics Heiko Soehner	☐	Leitwerk GPS / Leading plant GPS	☐
Softwareentwicklung / Software Development Tobias Kalisch (Renault) Bruce Palansky (Ford)	☐ ☐ ☐	Projektsteuerer / PMO Christian Smith (Ford) Christopher Stammen (Ford) Michael Rudolph (Edison) Steffen Sanzenbacher (CQAC)	☒ ☒ ☐ ☐ ☐
Verzahnungsentwicklung / Gear development Franz – Josef Raeffle Fabrizio Cricenti Holger Paassen	☐ ☐ ☐ ☐	FMEA-Team / FMEA-Team Roland Bechthold Gregory Szewczyk	☐ ☐ ☐
Versuch PT / Testing PT + Versuchswerkstatt / Test shop Steffen Seidel Gary Hafemeister Andreas Rohn Andreas Schick	☐ ☐ ☐ ☐ ☐	Kundenteam / Customer Team Martin Klass (Renault) Christopher Shaffer (Ford) Scott Shaw (Ford) Xiong Wen (CQAC) Stephanie Mayer (Edison)	☐ ☒ ☒ ☐ ☐ ☐
Logistik U-Bach / Logistic U-Bach Yasar Dikmenli Udo Braeuninger	☐ ☐ ☐	Financial Controlling Richard Kowalczyk Florian Schneider Helmut Pfister	☒ ☒ ☒ ☐
GETRAG Logistik Dienstleistungs Zentrum (Neuenstadt) / GETRAG Centralized Logistic Department	☐	IMDS-Team Claudio Loiacono Gregory Szewczyk	☐ ☐ ☐
L/WLP	☐	Qualitätsvorausplanung / Daniel Vogt (Renault; Edison; Quoros) Gregory Szewczyk (Ford)	☐ ☐

[redacted] GETRAG

N/WLP	☐	GETRAG Transmission Manufacturing de México S. A. de C. V. Augstin Origel; Jose Arellano Miguel Mosqueda; Ruben Marquez; Delia Aguilar; Jaqueline Bedolla Omar Martinez;	☐ ☐
R/WLP	☐	GETRAG S.p.A. (Modugno) Leonardo Santoro; Ettore Camarda; Mariagrazia Di Pasquale; Nicola Achille Gennaro Pierro;	☒ ☐
W/WLP	☐	GETRAG s.r.o. (Kechnec)	☐
B/BPBQ	☐	GETRAG (JIANGXI) TRANSMISSION CO.,LTD (Nanchang) Harold Qi; Liu Bo	☐ ☐
Change Control Coordinator Rocco Pace; Rita Jaskolla	☒	Funktionssicherheit / Nur für Sensorik Functional safety / Only for sensor Martin Seufert	☐ ☐
Service GTC (FORD) Ryan Kadlec; Rahul Paul Andrepont	☒	Service Bari (Renault) Josef Salenbauch	☒
Program Management Scott Kropfreiter (FORD) Rupali Lunani (FORD) Luc Dempel (Renault) Ertan Özkan (Renault) Ralf Jäger (Edison) Martin Bauer (CQAC) Markus Keuerleber (XDCT300)	☐ ☐ ☐ ☐ ☐ ☐ ☐ ☐	Sonstige / Other	☐

Änderungsauftrag freigegeben Change order released Program Manager/ Product team leader	Ja / Yes ☒	Nein / No ☐	Name/ Date L. Herdle / 08-Jun-2012

Änderungsformular / Change Form
POWER SHIFT 250

GETRAG

	Änderungsauftrag ☒ Change order		Änderungs-Nr.: Change No.: **250_4995**
Zugehörige BA-Nr.: Correlated BA No.:	3135193 3162001	Getriebetyp / -Variante Transmission type / version	6DCT250
Aussteller / Issuer: Datum, Name Date, Name	06.12.2011 C. Militello	Erlediger EZM2 / Executer EZM2 Datum, Name Date, Name	26.03.2012 H. Kobald
Benennung: Description:			
Änderungsgrund: Reason of change:	second die entsprechend Änderungskatalog GR002 Teil2 / according to change catalogue GR 002 part2		
Bezüge: Reference:	CR 250_4995		
Stücklistenänderung Change of bill of material	Ja / Yes ☐	Nein / No ☒	Mussänderung: Mandatory change: Ja / Yes ☒ Nein / No ☐
Änderungsveranlasser: Initiator of change:	Extern / external:	Intern / internal:	M.Bassler

- *Beschreibung der Hintergründe – Referenzen – Bezüge / Description of backgrounds - References, Relation*

Second die

- *Zeichnungsänderungen / Drawing changes*

Sach Nr.: Part No.:	Benennung: Description:	Änderungsindex: Index of change:	Datum: Date:	Teileart: Parttype:
250.0.3532.20	Clutch housing machined	-	2012-03-22	Halb
250.0.3532.95	Clutch housing raw part	No Drawing		Roh

Maturity Level of Specification 3 approved

- *Stücklistenänderungen / BOM changes:*

Sach Nr.: Part No.:	Benennung: Description:

- *Verfügung / Disposition:*

Einsatztermin / Date of application: at once

GETRAG

Checklist	Ja / Yes	Nein / No	Bemerkungen / Remarks
Systementwurf: Änderungen eingepflegt / System design: Changes integrated	☐	☒	
Pflichtenheft: Änderungen eingepflegt / Specification: Changes integrated	☐	☒	
Softwaredokumentation: Änderungen eingepflegt / Software documentation: Changes integrated	☐	☒	
Einkauf: Aktivitäten starten - Beschaffung einleiten / Purchasing: start activities - initiate purchasing	☒	☐	raw part by DGH
Montage: Änderung einführen Assembly: Introduce change	☐	☒	
Fertigung: Änderung umsetzen Production: Implement change	☐	☒	
Werkzeug betroffen: Tools affected:	☐	☒	
Einsatzmeldung: Application report:	☐	☒	
FMEA betroffen: FMEA affected:	☐	☒	
IMDS betroffen: IMDS affected:	☐	☒	
Erprobung notwendig Testing required	☐	☒	
Kostenplan erforderlich: Cost schedule required:	☐	☒	
Zeitplan erforderlich: Time schedule required:	☐	☒	
Kommunikation mit Kunde per DCD, RCT... Communication with customer via DCD, RCT ...	☐	☒	
Ersatzteilbedarf betroffen Parts requirements affected	☐	☒	
Weitere betroffene Dokumente: Other documents affected:	☐	☒	

Verwendung von vorhandenem(n) Disposition of stock	Material Material	Teilen Parts	Baugruppen Assemblies	Bemerkung / Teilenummer Remark / Part number
Aufbrauchen Use up	☒	☒	☒	
Nacharbeiten Rework	☐	☐	☐	
Verschrotten nach Verwendungsnachweis Scrap after usage list	☐	☐	☐	

Endverteiler für Änderungsauftrag / Dispatcher for change order			
Aussteller / Issuer	☒	Musterfertigung / Prototype production Guenther Bruckelt Ralf Notter Thomas Scherr	☐
Konstruktion PT Mechanik / Design PT Mechanics Klaus Kranich Gary Hafemeister	☒	Einkaufskoord. / Purchasing coord. Andreas Pfister Andrea Gelz Julia Kutterolf	☒
Konstruktion PT Kupplung / Design PT Clutch Heiko Gross	☐	Lieferantenteam / Supplier team Aenderungen.Einkauf@getrag.de	☒

[redacted] GETRAG

Konstruktion PT Elektrik / Design PT Electrics Heiko Soehner	☐	Leitwerk GPS / Leading plant GPS	☒
Softwareentwicklung / Software development Tobias Kalisch (Renault) Bruce Palansky (Ford)	☐	Projektsteuerer / Project controller Christian Smith (Ford) Christopher Stammen (Ford)	☒
Verzahnungsentwicklung / Gear development Franz-Josef Raeffle Fabrizio Cricenti	☐	FMEA-Team / FMEA-Team Daniel Vogt / Roland Bechthold Gregory Szewczyk	☐
Versuch PT / Testing PT + Versuchswerkstatt / Test shop Steffen Seidel Ed Waterbury Andreas Rohn Andreas Schick	☒	Kundenteam / Customer team Sven Dieterich (RENAULT) Christopher Shaffer (Ford) Michael Marchelletta (Ford)	☒
Logistik U-Bach / Logistics U-Bach Yasar Dikmenli Udo Braeuninger	☒	Financial Controlling Richard Kowalczyk Florian Schneider	☒
HN/LDZ	☐	IMDS-Team / IMDS-Team EZM Claudio Loiacono Gregory Szewczyk	☐
L/WLP11	☐	Qualitätsvorausplanung /	☐
N/WLP14	☐	ME (Manufacturing Engineering) Omar Martinez Patrice Dormoy Claudia Zapata Jose Arellano	☒
R/WLP1	☐	Bari Aldo Cirilli; Leonardo Santoro; Nicola Achille; Ettore Camarda; Gennaro Pierro; Josef Salenbauch; Mariagrazia Di Pasquale	☒
W/WLP13	☐	Kechnec	☐
B/BPBQ	☐	GTM Miguel Mosqueda Ruben Marquez Delia Aguilar Origel Augustin	☒
Change Control Coordinator Rocco Pace; Rahul Plavullathil	☒	GJT (Distribution via attachment) Harold Qi; Liu Bo	☐
Service GTC (FORD) Oliver Legel; Rupali Lunani	☒	Funktionssicherheit / Functional safety (Nur für Sensorik / Only for sensoric) Martin Seufert	☐

Änderungsauftrag freigegeben Change order released Program Manager/ Product team leader	Ja / Yes ☒	Nein / No ☐	Name/ Date L. Herdle / 22-Mar-2012