STIRNRAD / GEAR	außenverzahnt / external
Zähnezahl z / Number of teeth	33
Modul m_n / Normal module	1.750000
Eingriffswinkel α_n / Normal pressure angle	17° 30' 0"
Schrägungswinkel β / Helix angle	27° 18' 0"
Steigungsrichtung / Hand of helix	LINKS
Profilverschiebungsfaktor x / Addendum modification coeff.	0.542
Teilkreisdurchmesser d / Pitch diameter	64.989
Kopfkreisdurchmesser d_a / Outside diameter	71.60 $_{-0.16}$
Kopfnutzkreisd. theo. max. d_{Na} / Tip diam. usable theo.	71.25
Kopfnutzkreisd. theo. min. d_{Na} / Tip diam. usable theo.	70.85
Fußkreisdurchmesser d_f / Root diameter	61.50 $_{-0.30}$
Fußnutzkreisdurchmesser d_{Nf} / Root diameter usable	63.22
Grundkreisradius r_b / Base circle radius	30.624
Grundkreisdurchmesser d_b / Base diameter	61.247
Normalzahndicke max. s_n / Normal tooth thickness	3.269
Normalzahndicke min. s_n / Normal tooth thickness	3.244
Meßzähnezahl k / Number of teeth spanned	
Zahnweite max. W_k / Base tangent length	
Zahnweite min. W_k / Base tangent length	
Meßkugeldurchmesser D_M / Ball diameter	2.5000
Diam. Zweikugelmaß max. M_{dK} / Measurement o. balls	68.579
Diam. Zweikugelmaß min. M_{dK} / Measurement o. balls	68.509
Verdrehflankenspiel theo. / Circumferential backlash	0.069 / 0.172

Toleranzen der Verzahnung (DIN 3961 vom Aug. 1978) (8)
gültig für Werte am Einzelzahn
Tolerances of gearing (DIN 3961 of Aug. 1978)
valid for values at individual tooth

	linke Fl. / left flank	rechte Fl. / right flank		
Profil-Formabweichung $f_{f\alpha}$ / Profile form error	0.009		Eingriffsteilungs-Abweich. f_{pe} / Normal pitch error	0.014
Profil-Gesamtabweichung F_α / Total profile error			Teilungs-Einzelabweichung f_p / Adjacent pitch error	0.014
Profil-Winkelabweichung $f_{H\alpha}$ / Profile angle error	0.000 ± 0.007	0.000 ± 0.007	Teilungssprung f_u / Diff. bet. adjacent pitches	0.018
Flankenl.-Winkelabweich. $f_{H\beta}$ / Tooth alignment error	0.000 ± 0.013	- 0.015 ± 0.013	Teilungs-Summenabweich. F_{pk} / Cumulative circ. pitch error	
Flankenl.-Gesamtabweich. F_β / Total alignment error			Rundlaufabweichung F_r / Radial run-out	0.032
Flankenl.-Formabweich. $f_{f\beta}$ / Longitudinal alignment err.	0.009		Zahndickenschwankung R_s / Range of tooth thickn. error	
Teilungs-Gesamtabweich. F_p / Cumulative pitch error	0.050			
Einf.-Wälzabweichung F_f / Tangential composite error			Zweifl.-Wälzabweichung F_r' / Radial composite error	0.040
Einflanken-Wälzsprung f_f / Tang. tooth to tooth comp. err.			Zweifl.-Wälzsprung f_r' / Radial tooth to tooth comp. err.	0.016
Radbreite im Meßkreis d_M b / Facewidth in meas. diam.	17.40		Meßkreis Krümmungsradius ρ_{dM} / Radius of curvature meas. diam.	12.25

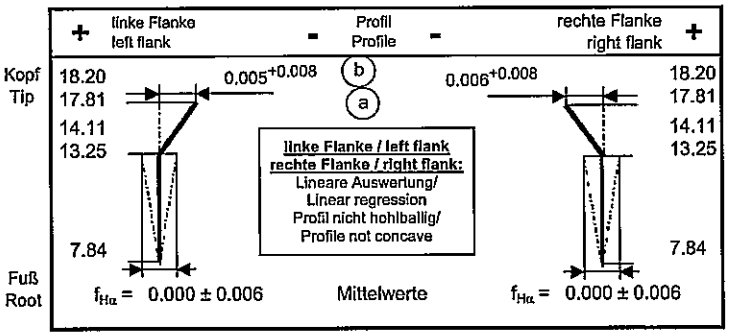

* Schreibbeginn
* Start of checking Ø = 62.78 $_{-0.30}$ ≡ 6.89

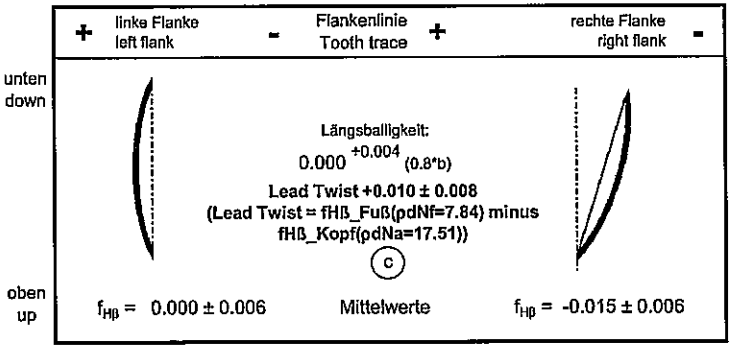

* Plusabweichung des bis zum Schreibbeginn verlängerten vermittelnden Ist-Profiles max $f_{f\alpha}/2$
* Plusdeviation of the average profile, extended to the start of checking, max $f_{f\alpha}/2$

Profil- und Flankenlinienprüfung nach VDI/VDE 2612
Tabellenwerte für F_β und $f_{H\beta}$ sind auf die gesamte Radbreite im Meßkreis d_M bezogen
Flankenlinienprüfbereich $L\beta$ = 0.8*b hochgerechnet auf 1.0*b
Begriffe für Stirnräder nach DIN 868, 3960, 3998

Profile and helix checking according to VDI/VDE 2612
Listed tolerance data for F_β and $f_{H\beta}$ refers to the total face width in the meas. dia. d_M
Tooth trace testing area $L\beta$ = 0.8*b calculated to 1.0*b
Terms of the tooth system according to DIN (German Industrial Standards) No. 868, 3960, 3998

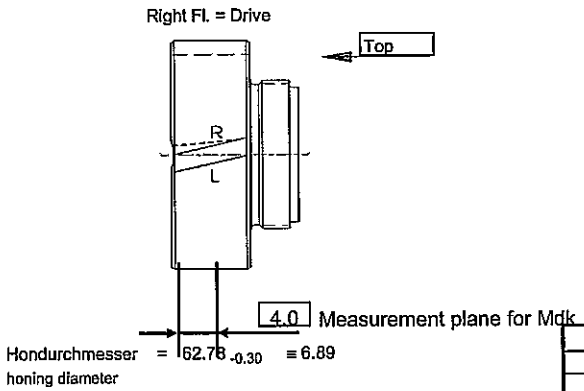

Vorbearbeitungsdaten siehe Verzahnungsblatt Vorbearbeitung gleicher Nr.
For pre-machining dimensions, see gear data sheet same number

Wkz-Profil siehe Werkzeugdatenblatt Nr. 250.1.3647.37
For Tooth profile, see tool data sheet number

Buch.	Anz.	Änd.Nr.		Datum	Name
c	1	35978	See change report	20130515	Cricenti
b	1	35392	See change report	20110513	Cricenti
a	1	35329	See change report	20110113	Cricenti

Verteiler:

Schutzvermerk nach DIN 34 beachten

GETRAG
GETRAG Getriebe- und Zahnradfabrik Hermann Hagenmeyer GmbH & Cie KG

Abbildungen sind unmaßstäblich.
Diagrams not to scale.

Ersatz für
Erstverwendung bei Getriebetype: 250.0.0003.10

Remark:

	Datum	Name
gez.	2009-11-23	Cricenti, Fabrizio
gepr.		

Verzahnungsblatt Endkontrolle
Final Check Gear Data
Benennung: Naming:
Schaltrad 6.Gg.

Zeichnungsnummer: Drawing number:
250.1.3647.37

313083