Design-Release: 2013-01-08 Filippo.Russo
Function-Release: 2013-01-14 Claudia.Militello
Geardata-Release: ---------- not required
SAP-Release: 2013-01-18 Uwe.Josupeit
Document Status: approved

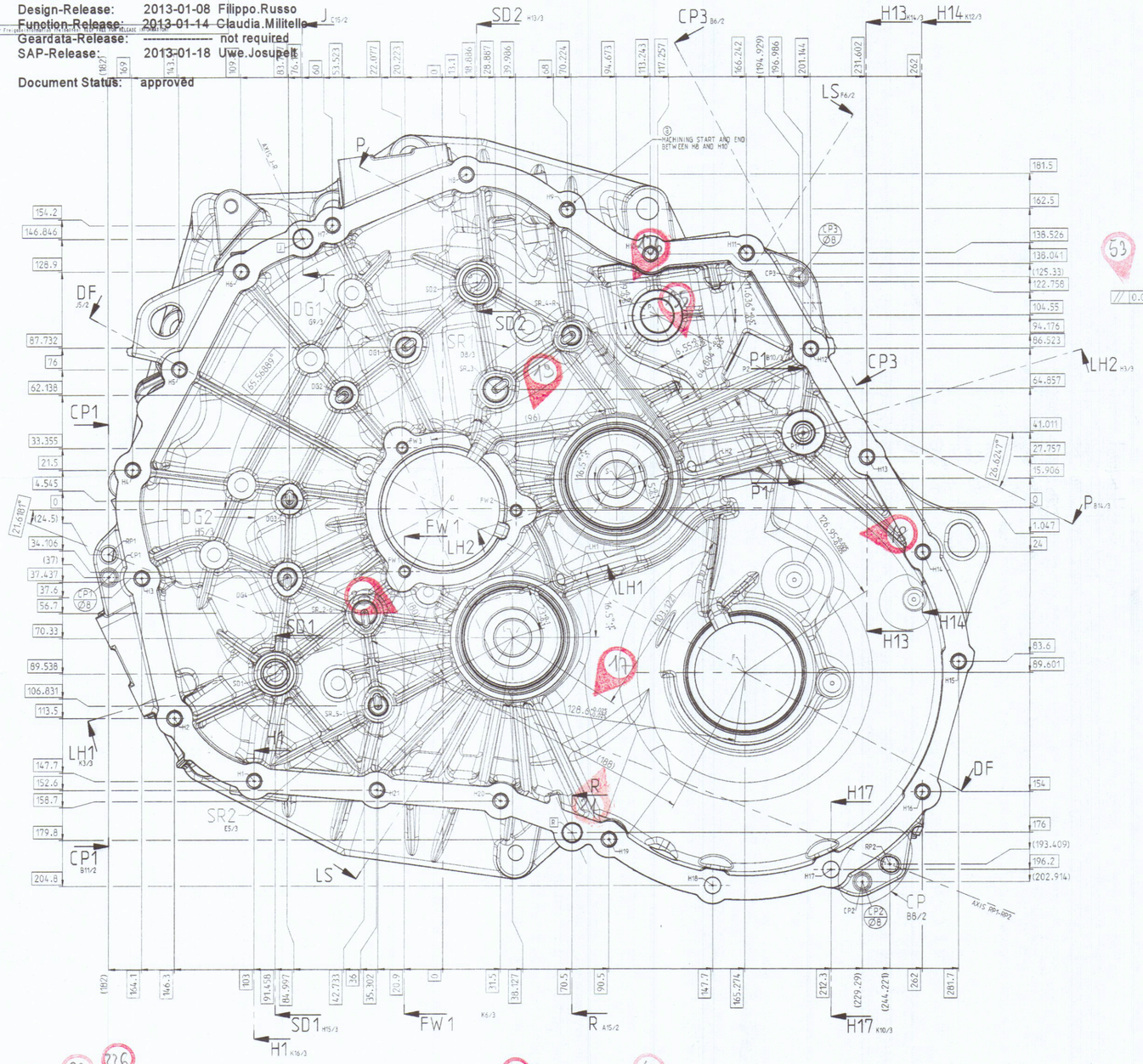

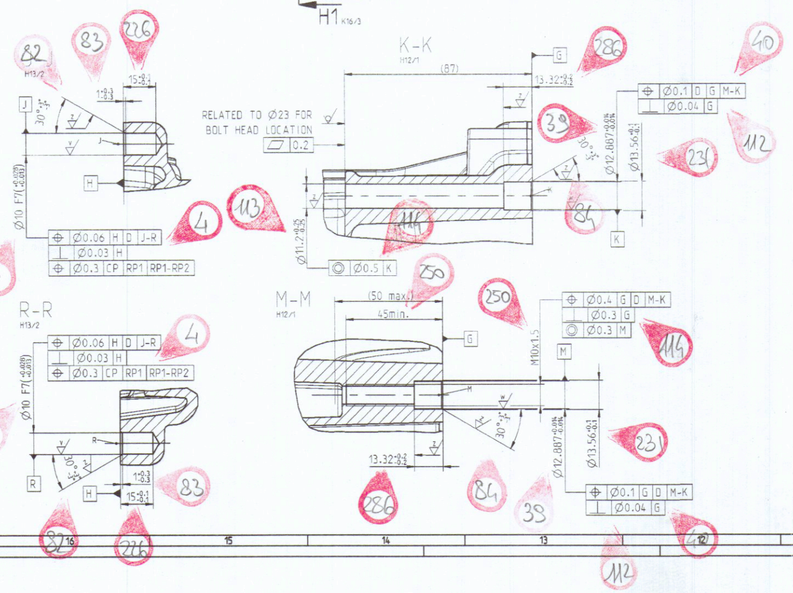

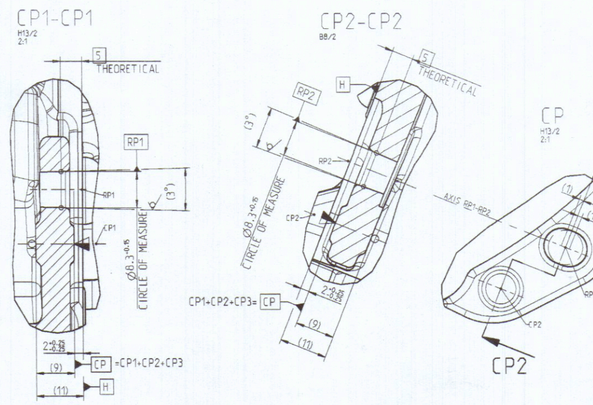

Rueckzugsriefen
zulaessig bis Rmax 25
RETRACTION MARKS
PERMISSIBLE UNTIL Rmax 25

Rz10-Rz16
Rz 6.3
Rz 10
Rz 16
Rz 25
Rz 40
Rz 63

310851

GCG 803001	0	<M>				
	2	<C>				
	0	<H5>				
GN 3010		<L>				
	0	<Kz>	D	-	250/5390	See sheet 3 and 4	2012-12-17
			B	1	250/5369	REL "MACHINING START AND END BETWEEN H8 AND H10"	2012-11-12
			-	-	250/5247_1	SPECIFICATION MATURITY LEVEL 3 APPROVED	2012-08-14

Massstab / SCALE: M: 1:1 (--)

Aenderungsindex / CHANGE INDEX | Aenderungsnummer / CHANGE REQUEST NO. | Aenderung / MODIFICATION: ---nur mitteis CAD zulaessig PMEA Uebergabetermin---ONLY ALLOWED BY CAD: CHECK PMEA--- | Datum / DATE

Allgemeintoleranzen fuer Laengenmasse: Form und Lage ISO 2768 - mH gebrochene Kanten, Radien und Winkelmasse ISO 2768 - v / GENERAL TOLERANCES FOR LINEAR DIMENSIONS, FORM AND POSITION ISO 2768 - mH, BROKEN EDGES AND ANGULAR DIMENSIONS ISO 2768 - v

Informationen auf dieser Zeichnung ohne Angaben zu Verwendung und Freigabe unverbindlich / INFORMATION ON THIS DRAWING PROVIDED WITHOUT OBLIGATION OF USAGE AND RELEASE ARE NOT SHOWN.

Auswertung der Durchmessermessung erfolgt nach der Gauss-Methode (Arithmetischer Mittelwert) / EVALUATION OF THE DIAMETER MEASUREMENT IS CARRIED OUT ACCORDING TO THE GAUSS METHOD (ARITHMETICAL MEAN VALUE)

Form- und Lagetoleranzen / FORM AND POSITION TOLERANCES: ISO 8015 | Toleranzen / TOLERANCING: ISO 8015 | Oberflaechenangaben / SURFACE TEXTURE: GN 4005 | Werkstuckkanten / BREAK EDGES: ISO 13715

Werkstoff / MATERIAL: *

Halbzeug / SEMI-FINISHED: -

GETRAG

Getriebe- und Zahnradfabrik Hermann Hagenmeyer GmbH & Co KG

oberflaechlicht Oberflaeche / OIL WETTED SURFACE: 0.0 m²

Gesamtoberflaeche / SURFACE AREA: 1250046 mm²

Masse / MASS: 9.302 kg

Schutzvermerk nach DIN 34 beachten / PROTECTION REF. ISO 16016

Benennung / ITEM NAME: Kupplungsgehaeuse
CLUTCH HOUSING

Artikel-Nr. / ITEM NO.: 2500332100
CAD-Modell: 2500332100

Blatt/SHEET 2 von/OF 5 | Werkstoff/MATERIAL | Format/SIZE: 3 A0

Ersatz fuer / SUBSTITUTE FOR: -

	INITIALINE DATA	CHECKED	DATE
Name / NAME		F.Russo	08/01/2013 11:53:33 AM
Abteilung / DEPT.		F.Russo	08/01/2013 11:53:33 AM
Datum / DATE		F.Russo	08/01/2013 11:53:33 AM

Revision: 20130108114645, printed at 2013-04-16, 09:01:28 by Lucchese, Paolo