Design-Release:	2014-11-03	Leonardo.Santoro
Function-Release:	2014-11-03	Giuseppe.Oscuro
Geardata-Release:	————	not required
SAP-Release:	2014-11-11	Harald.Kobald

Document Status: approved

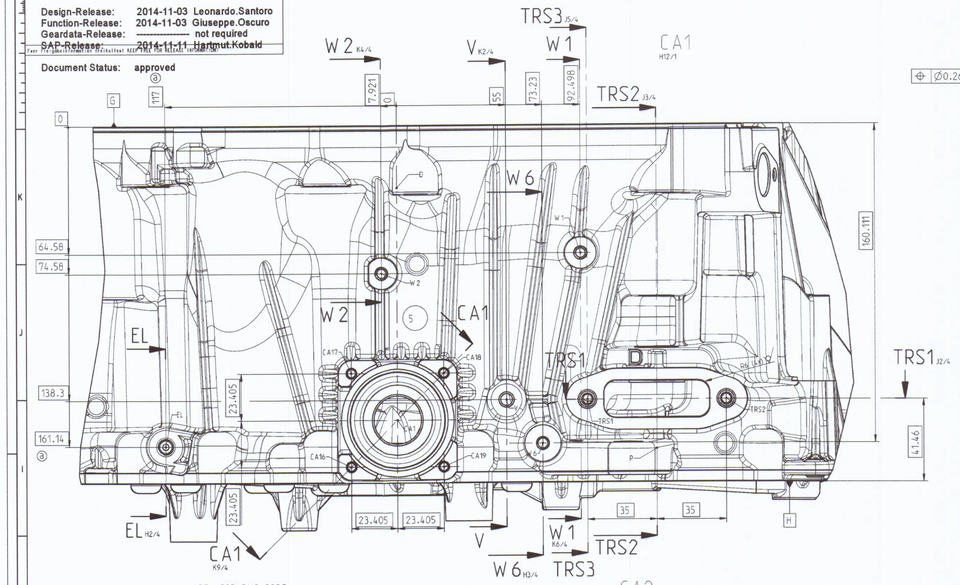

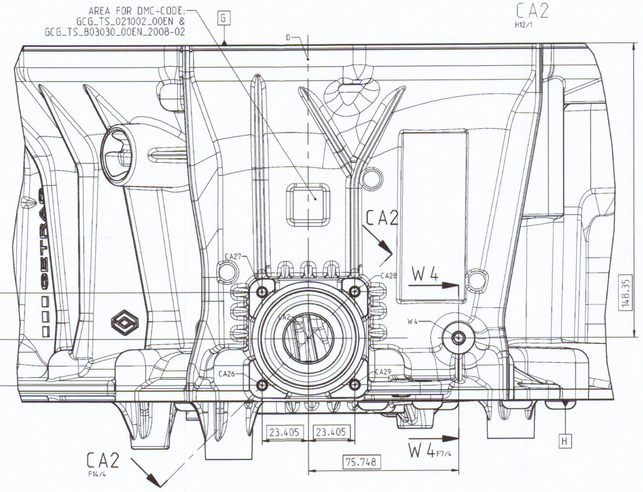

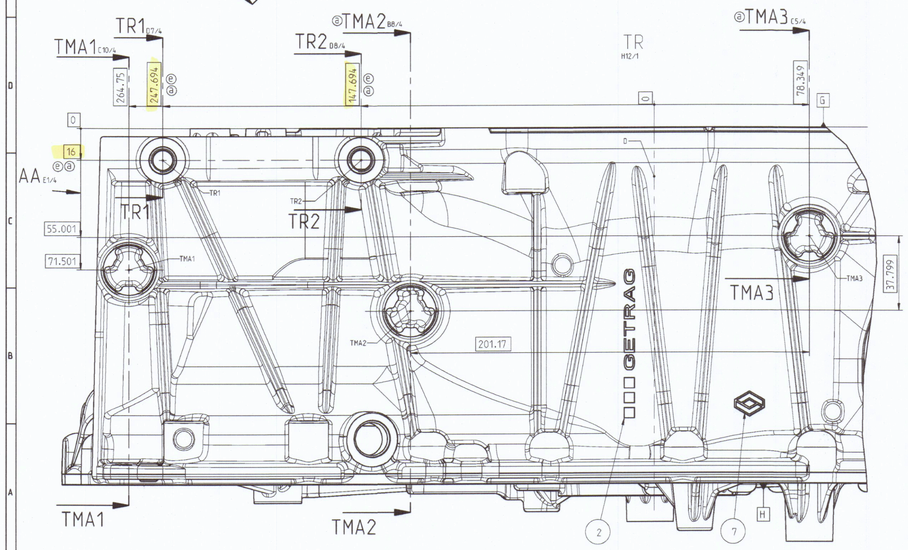

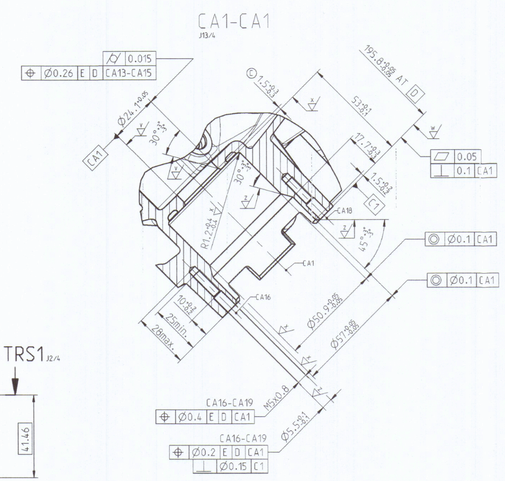

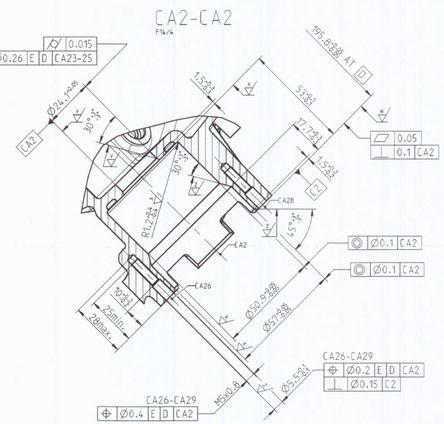

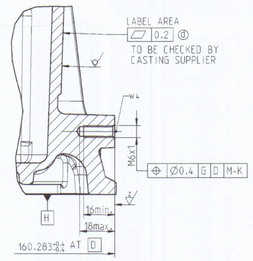

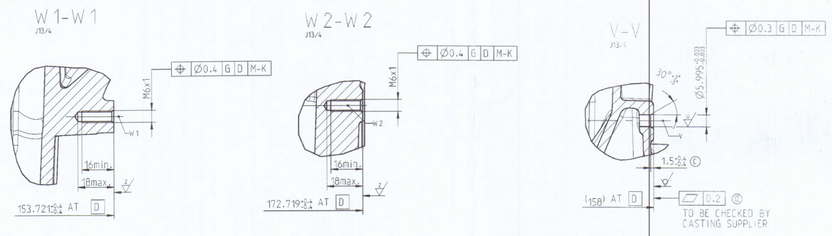

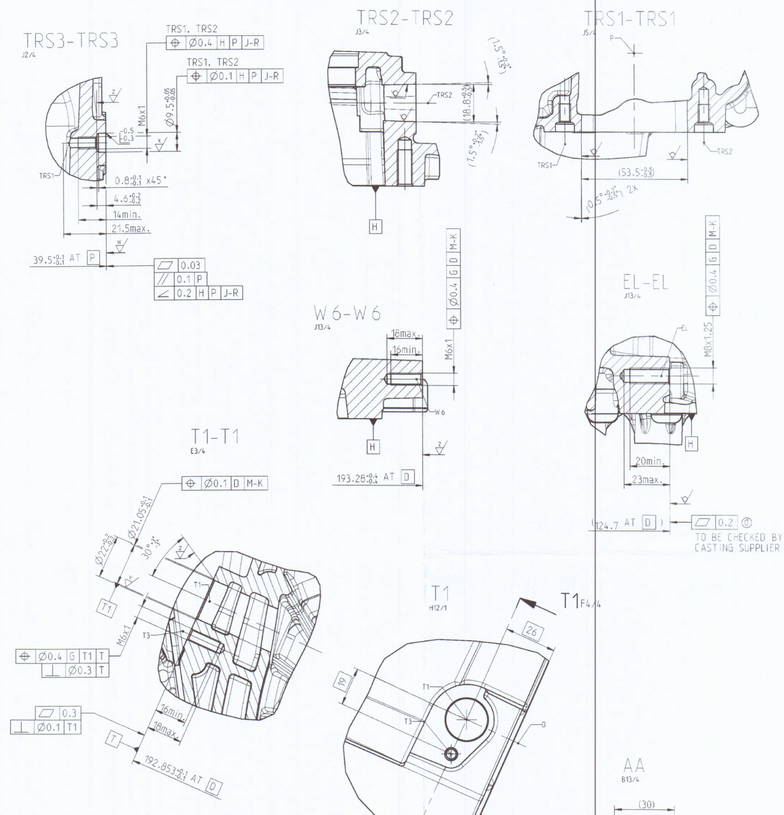

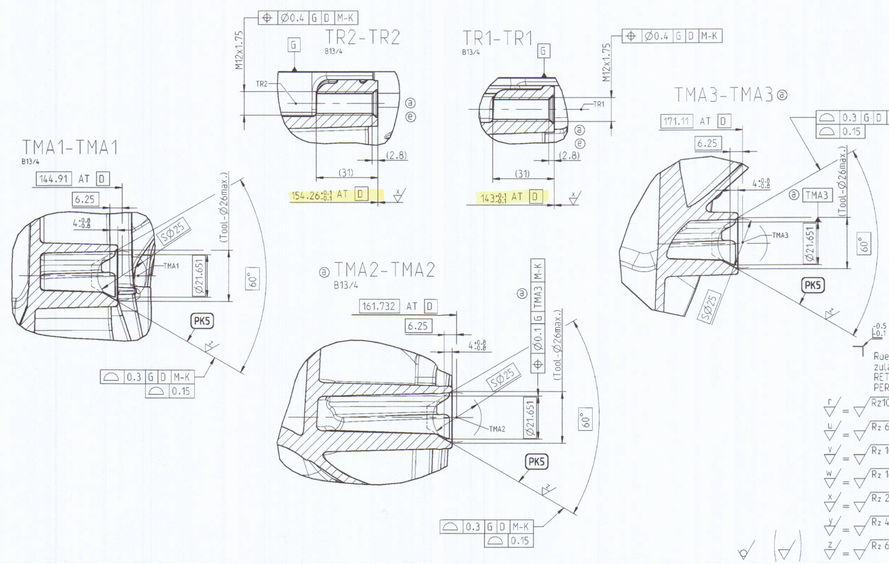

309262

		e	5	36123	D6, D8, D9, D10, D11 and TR2 machining dimensions added.		2014-11-03
GCG 803001	0	d	4	36125	K1, D1, C2 AND F1 NOTE ADDED		2014-03-13
	0	c	3	35901	H6: Section W5 deleted, L9: $1.5^{+0.1}_{-0.1}$ was $1.5^{-0.1}_{-0.1}$		2014-03-10
	0				K2: $1.5^{+0.1}_{-0.1}$ was $1.5^{+0.2}_{-0.2}$		
GN 3010		b	-	250/5390	See sheet 3		2010-12-17
	0	a	13	35591	Machining of Ø62x1.75 holes TR1 and TR2 + all dimensions deleted		2012-09-27
					TMA1 was TMA3, Sec. and Ref. TMA3 was TMA1.		
			-	250/5007	MATURITY LEVEL OF SPECIFICATION 3 APPROVED		2012-06-14

Massstab / SCALE: M: 1:1 (--)

Buchst. / CHANGE INDEX | Aend.-Nr. / CHANGE REQUEST NO. | Aenderungsgrund / MODIFICATION

Allgemeintoleranzen fuer Laengenmasse / GENERAL TOLERANCES FOR LINEAR DIMENSIONS, FORM AND POSITION ISO 2768 - m

Allgemeintoleranzen fuer Form und Lage / GENERAL TOLERANCES FOR FORM AND POSITION ISO 2768 - K

Informationen auf dieser Zeichnung sind ohne Angaben zu Verwendung und Freigabe unverbindlich. INFORMATION ON THIS DRAWING PROVIDED WITHOUT OBLIGATION OF USAGE AND RELEASE AND NOT SHOWN.

Auswertung der Oberflächenrauheit erfolgt nach der Gauss-Methode (arithmetischer Mittelwert) EVALUATION OF THE SURFACE ROUGHNESS IS CARRIED OUT ACCORDING TO THE GAUSS METHOD (ARITHMETICAL MEAN VALUE)

Form- und Lagetoleranzen / FORM AND POSITION TOLERANCES EN ISO 1101

Toleranzen TOLERANCE ISO 8015 | Oberflächenangaben SURFACE TEXTURE EN 4287 | Kantenausführungen BREAK EDGES ISO 13715

Werkstoff / MATERIAL

Behandelte Oberflaeche / TREATED SURFACE: Härtung / HARDENED

Gesamtoberflaeche / SURFACE AREA: 1267230 mm²

Masse / MASS: 9.4 kg

GETRAG
Getriebe- und Zahnradfabrik Hermann Hagenmeyer GmbH & Cie KG
Schutzvermerk nach DIN 34 beachten
PROTECTION PER ISO 16016

Bezeichnung / ITEM NAME: Kupplungsgehaeuse
CLUTCH HOUSING

Artikel-Nr. / ITEM NO.: 2500331320
CAD-Modell: 2500331320

Blatt/SHEET 3 von/OF 13 Bezeichnung / Format / MATURITY / SIZE: 3 A0

Ersatz fuer / SUBSTITUTE FOR:

EINSCHLIEßLICH DATA / INCL. DATA

ZEICHNUNG / DRAWING: Leonardo.Santoro 2014-11-03

GEPRÜFT / CHECKED: Giuseppe.Oscuro 2014-11-03

FREIGABE / RELEASE: Harald.Kobald 2014-11-11

Revision: 20141111112238, printed at 2015-03-20, 08:55:46 by De Vincenzo Nicola