Design-Release:	2014-06-17	Alejandro.Mejia
Function-Release:	2014-06-18	Steffen.Horlacher
Geardata-Release:	2011-11-15	I.A. Fabrizio Cricenti
SAP-Release:	2014-06-20	Ruth.Ernstberger

Document Status: approved

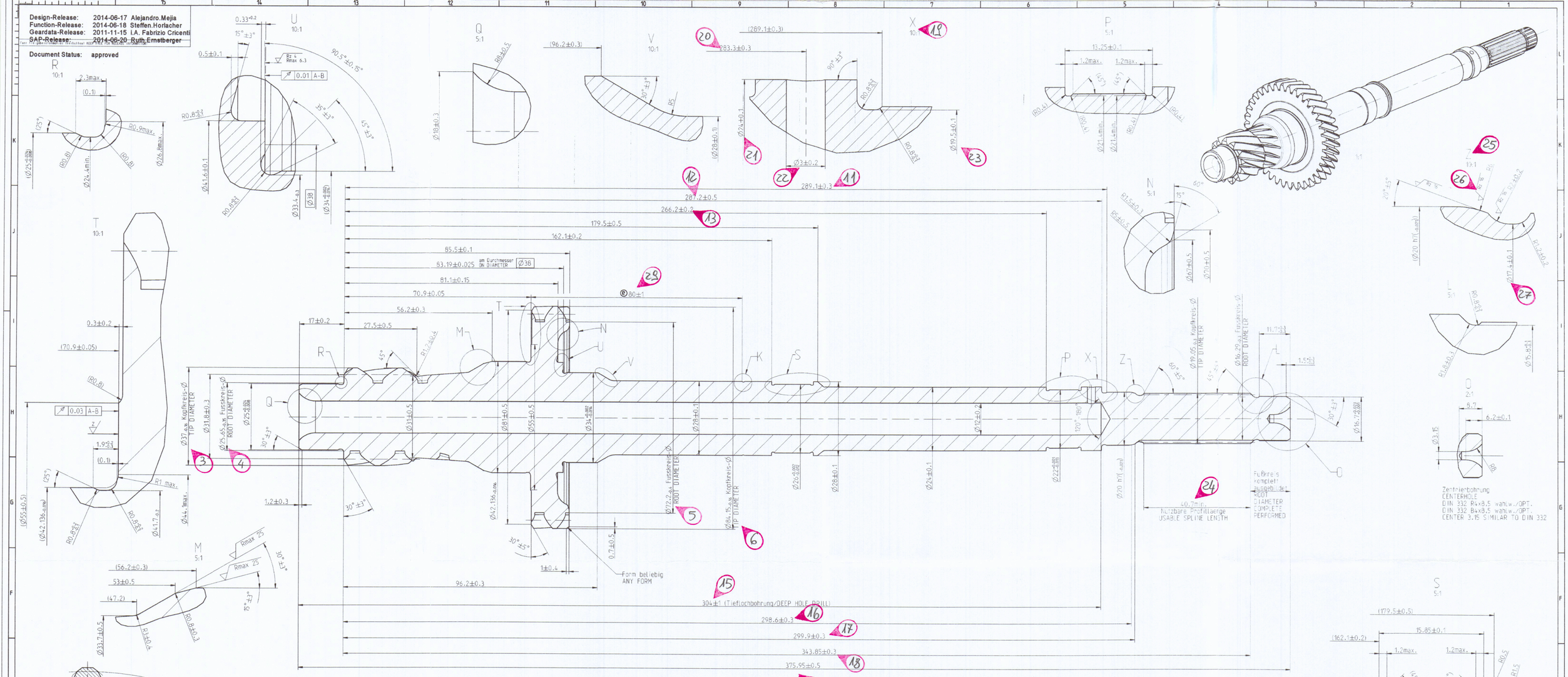

I Kanten an Laufverzahnungen \ *Tooth chamfers*

unmassstaeblich \ *not to scale*

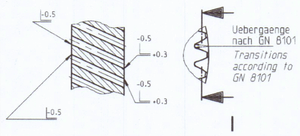

II Kanten an Laufverzahnungen \ *Tooth chamfers*

unmassstaeblich \ *not to scale*

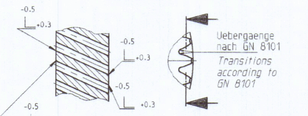

Aussenverzahnung / EXTERNAL GEAR				
Zahnwelle/ SPLINE DATA EXTERNAL				SAE PIPs : 24148
Bezugsdurchmesser / REFERENCE DIAMETER d_B				
Modul / NORMAL MODULE m_n		2.100	1.800	1.058333
Zaehnezahl / NUMBER OF TEETH z		13	36	17
Eingriffswinkel / NORMAL PRESSURE ANGLE α_n		20.0°	17.5°	30.0°
Schraegungswinkel / HELIX ANGLE β		22.8°	29.25°	0°
Richtung / HAND OF HELIX		RIGHT, rechts	RIGHT, rechts	STRAIGHT, gerade
Bezugsprofil / BASIC RACK				
Profilverschiebung/ADDENDUM MODIFICATION $x \cdot m_n$	Nennmaess / NOMINAL	1.785	0.180	-0.015
Qualitaet / GEAR TOOTH QUALITY ISO/R1940		8	6	
Toleranzklasse / TOLERANCE CLASS				
Zahndicke / TOOTH THICKNESS s_n Kennmass / GAGE DIMENSION	effective max.			1.645
Zahndicke / TOOTH THICKNESS s_n (Einzelmessung / ACTUAL)	max.	4.598	2.941	1.622
	min.	4.568	2.911	1.563
Messkugel-Ø / BALL DIA D_M		5.00	2.50	2.00
Pruefmass / MEASUREMENT OVER BALLS M_{dk} (Einzelmessung / ACTUAL)	max.	40.673	80.598	20.889
	min.	40.626	80.499	20.830

Technische Sauberkeit / TECHNICAL CLEANLINESS:

Es gelten die Sauberkeitsanforderungen nach GN 4340-1
CLEANLINESS REQUIREMENTS OF THE GN 4340-1 HAVE TO BE ABIDED

einsatzgehaertet und angelassen
M1 (Oberflaechenhaerte) : 80.5÷2.5 HRA
M2 (Zahnflanke) : CHD (Eht) 550= 0.7÷0.5
M3 (nach dem Schleifen) : CHD (Eht) 0.5min.
M4 (Kernhaerte) : min. 300 HV10

CASE HARDENED AND TEMPERED
M1 (CASE HARDNESS) : 80.5÷2.5 HRA
M2 (TOOTH FLANK) : CHD (Eht) 550= 0.7÷0.5
M3 (AFTER GRINDING) : CHD (Eht) 0.5min.
M4 (INSIDE BASE OF TOOTH) : min. 300 HV10

Zahnprofil Tooth Profile (unmassstaeblich / not to scale)

im gesamten Bereich
aller Einstiche und Freistiche
maximale Kerben bis zu 0.025mm zulaessig
IN THE TOTAL AREA OF ALL CUT-IN AND UNDERCUT MAXIMUM GROOVES UP TO 0.025mm ALLOWED

GGG 80300	0	<M>				
	0	<E>				
	0	<M>				
GN 3010	0	<C>				
	0	<A>	f	1x	36071	FLY-GEOMETRIC TOLERANCES. Bemerkung/NOTE geaendert/CHANGED. 20140603
FAD Pro Engineer			e	2x	35980	Erkennungsrille neu / IDENTIFICATION GROOVE NEW 20130627
			c	--	35907	Schriftfeldzeile Regras geaendert / SCHRIFTFELDZEILE REGRAS CHANGED 20130318

Massstab / SCALE: M. 2:1 (--)

Buchst. INDEX	Aenderungs-Nr. CHANGE NUMBER REQUEST NO.	Aenderungs-Datum CHANGE DATE	Aenderung --nur mittels CAD zulaessig/ MODIFICATION --ONLY ALLOWED BY CAD; CHECK PMEA--	Datum DATE

Allgemeintoleranzen fuer Longmessen.
Form und Lage ISO 2768 - mH
gefertigte Kanten Radien und Fasenhoehen ISO 2768 - mK
GENERAL TOLERANCES
LINEAR DIMENSIONS, FORM AND POSITION ISO 2768 - mH
CHAMFERS, RADII AND ANGULAR DIMENSIONS ISO 2768 - m

Form- und Lagetolerierung / FORM AND POSITION TOLERANCES EN ISO 1101
Toleranzen / TOLERANCING EN 22081
Oberflaechenangaben / SURFACE TEXTURE EN 4287
Werkstückkanten / BREAK EDGES ISO 13715

Werkstoff / MATERIAL: SCL_805000_02_20MnCrS5

GETRAG

Benennung / ITEM NAME: Antriebswelle innen
INPUTSHAFT INNER

Ersatz fuer / SUBSTITUTE FOR: -

Zeichnungs- und Datenverwaltung Getrag Getriebe-Werke GmbH & Co. KG
Schutzvermerk nach DIN 34 beachten / PROTECTION NOTE ISO 16016

Artikel-Nr. / ITEM NO.: 2506428735
FAD-Modell: 2506428735

Blatt-Gewicht / Sheet-Weight: kg
Auflage-Massstab / SCALE: F
Format / SIZE: A0

Revision: 20140616122643, printed at 2014-12-10, 14:42:51 by Cicirelli, Giacomo