Design-Release: 2012-05-04 Michael.Bassler
Function-Release: 2012-04-20 Bianka.Klein
Geardata-Release: ———— not required
SAP-Release: 2012-06-11 Ruth.Ernstberger

Document Status: approved

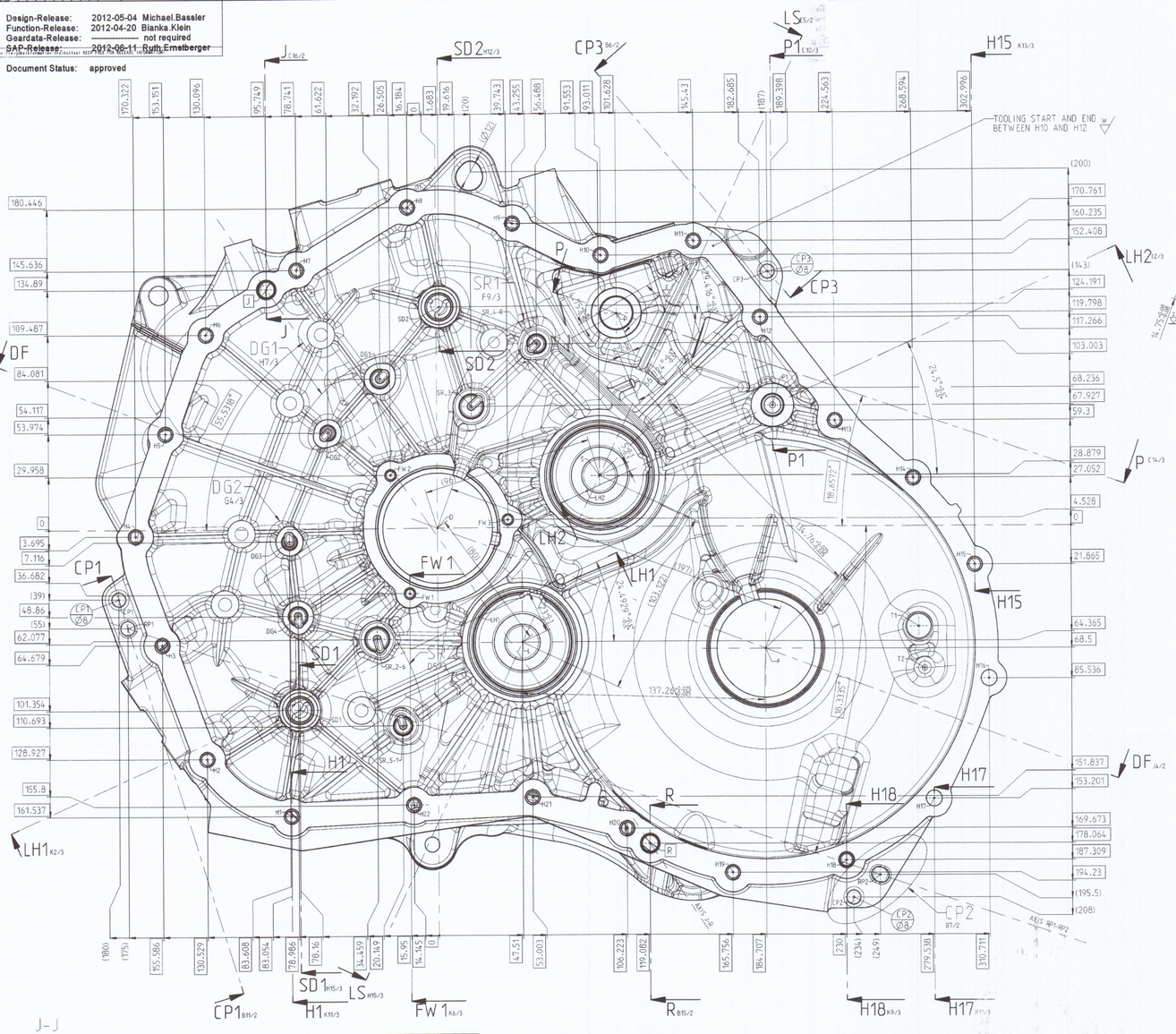

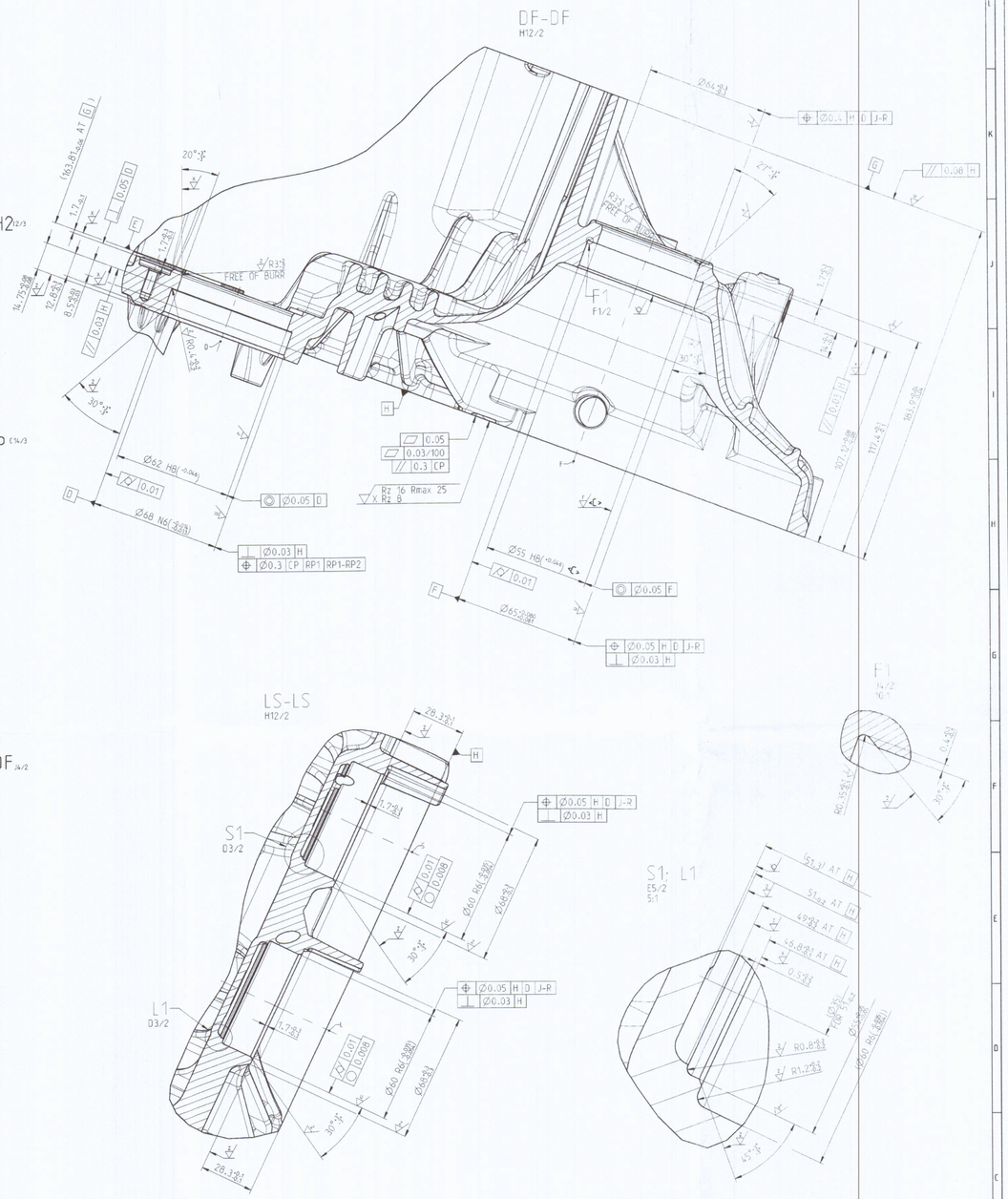

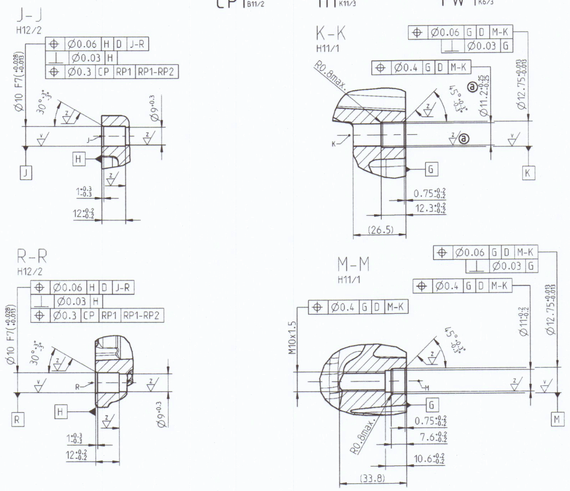

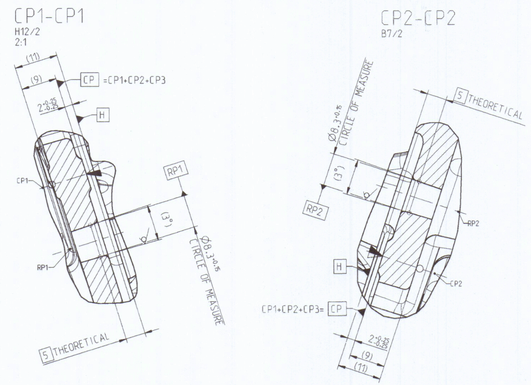

Rueckzugsnieten
zulaessig bis Rmax 25
RETRACTION MARKS
PERMISSIBLE UNTIL Rmax 25

GCG	0							
80300	2							
	0							
GN 3010	0							
	0							
a	2	35 540	R-K: Ø11.2	MAS Ø11.75	surface symbol "2" added	2012-04-20		
		250/4995	MATURITY LEVEL OF SPECIFICATION 3 APPROVED			2012-03-22		

Massstab / SCALE: M: 1:1 (—)

Author | Aenderungs-Index / CHANGE INDEX | Aenderungs-Index / CHANGE INDEX | Aenderungen vor meinem CAD Zeichnungs-Index / MODIFICATION — ONLY ALLOWED BY CAD CHECK PMCS — | Datum / DATE

Allgemeintoleranzen fuer Langenmasse: DIN ISO 2768 - mk; Winkelmasse: DIN ISO 2768 - m; GENERAL TOLERANCES FOR LINEAR DIMENSIONS, FORM AND POSITION ISO 2768 - mk; CHAMFERS, RADII AND ANGULAR DIMENSIONS ISO 2768 - m

Information auf dieser Zeichnung sind ohne Angaben zu Verwendung und Freigabe unverbindlich. INFORMATION ON THIS DRAWING PROVIDED WITHOUT USE DATA AND RELEASE ARE NOT GIVEN.

Zulaessige Oberflaechenmessung erfolgt nach der Gauss-Methode. Die Anwendung der Gaussmessung ist zulaessig bis zu einer Abweichung von 10 Prozent. / ALLOWED TO USE GAUSS METHOD UNTIL DEVIATION 10 PERCENT.

Form- und Lageabweichung / FORM AND POSITION TOLERANCES EN ISO 1101

Tolerierung / TOLERANCING ISO 8015

Oberflaechengueten / SURFACE TEXTURE EN 1302

Werkstoff / MATERIAL: *

Behandlung / STRUCTURE(S): -

Oberflaeche / WETTED SURFACE: -

Gesamtoberflaeche / SURFACE AREA: C m-2

Masse / MASS: T33343 mm-3 0.0 kg

Benennung / ITEM NAME: Kupplungsgehaeuse
CLUTCH-HOUSING

Ersatz fuer / SUBSTITUTE FOR

Artikel-Nr. / ITEM NO.: 2500353220

CAD-Modell: 2500353220

Blatt / SHEET 3 von / of 3 Massstab / Format / MASTERTYP / SIZE: A0

GETRAG
Getrag - zur Uebersicht / Getrag - for overview
Sicherheitsnach DIN ISO 16016 / PROTECTION PER ISO 16016

309160

Revision: 20120420101608, printed at 2014-12-05, 08:23:31 by De Vincenzo, Nicole