Design-Release: 2015-04-03 Leonardo.Santoro
Function-Release: 2015-04-03 Giuseppe.Oscuro
Geardata-Release: ---------- not required
SAP-Release: 2015-04-14 Ruth.Ernstberger

Document Status: approved

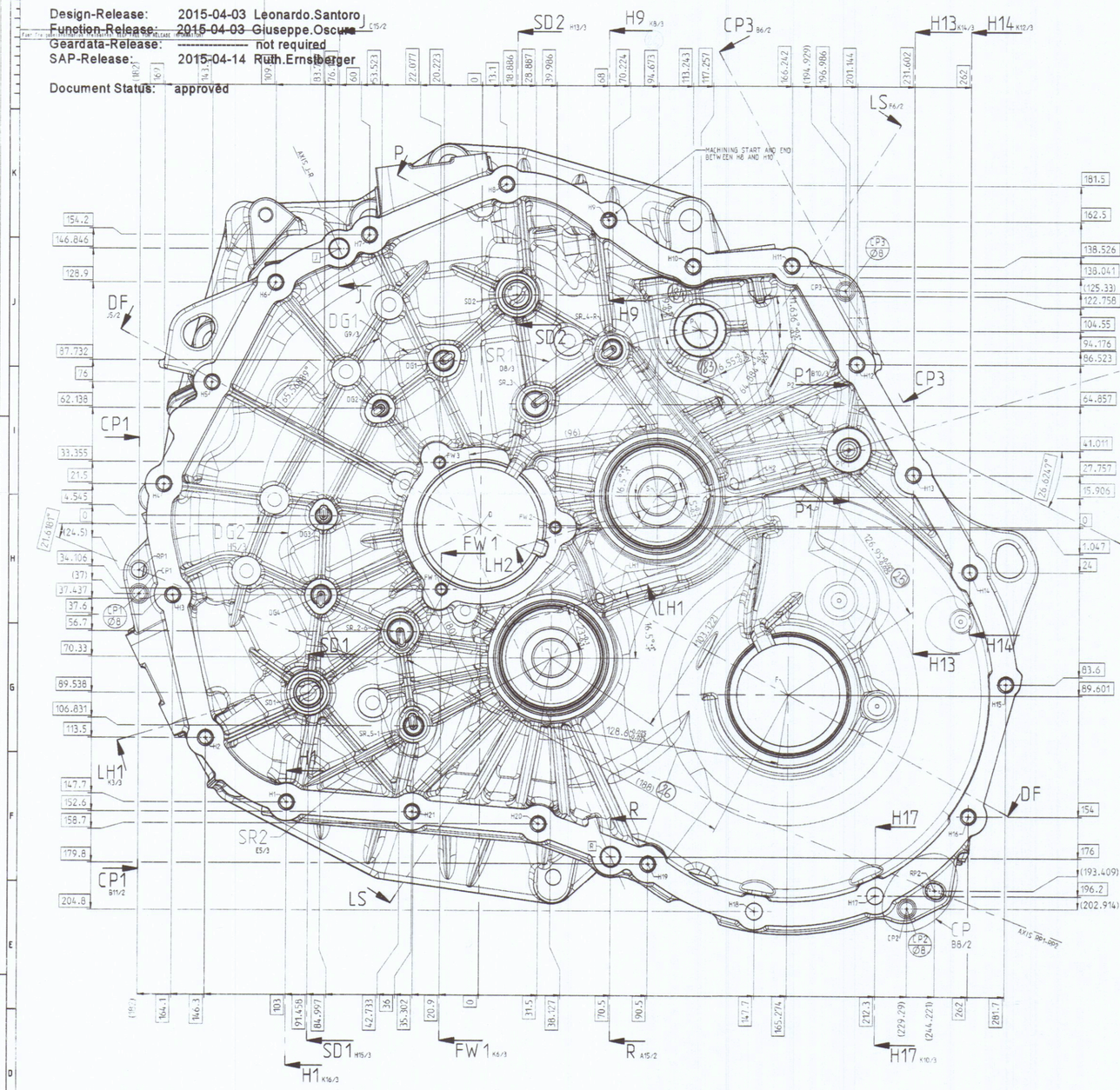

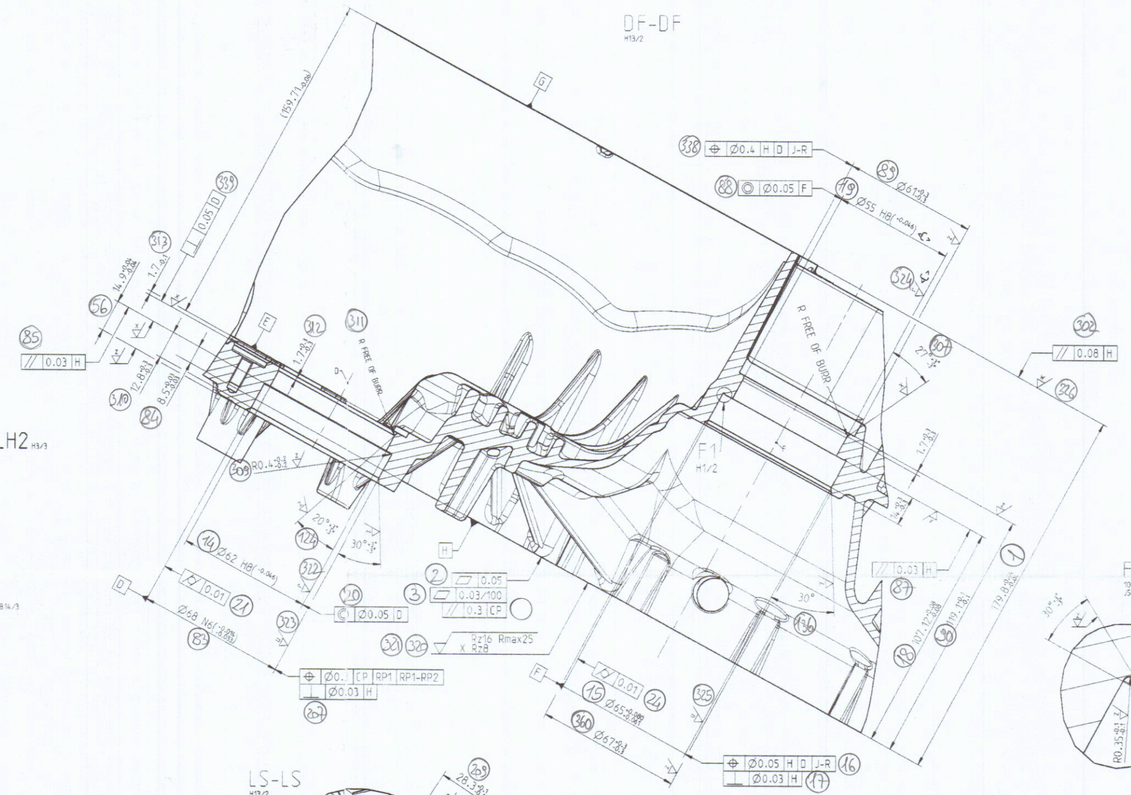

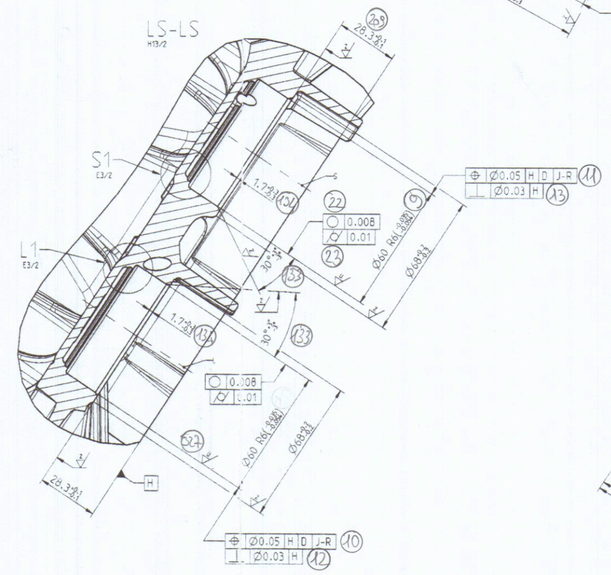

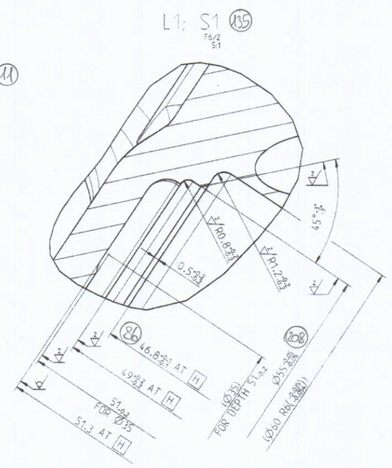

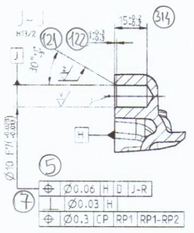

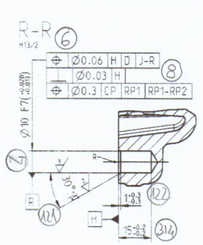

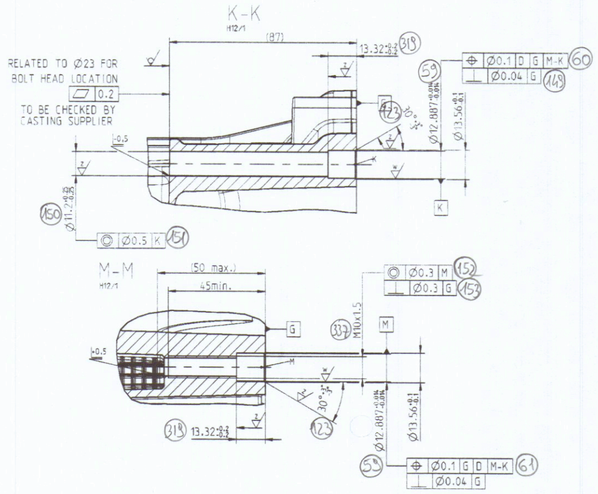

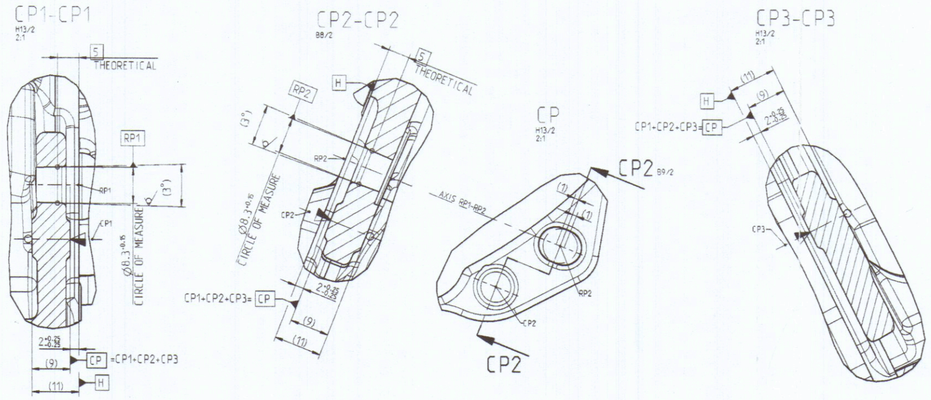

Rueckzugsriefen
zulaessig bis Rmax 25
RETRACTION MARKS
PERMISSIBLE UNTIL Rmax 25

Rz10-Rz16
Rz 6.3
Rz 10
Rz 16
Rz 25
Rz 40
Rz 63

340955

GCG 803001	0	<M>				
	2	<C>				
GN 3010	0	<M>				
	0	<C>				
CAD Prot. Legal seal	a	-	C9008H.CP.1	SEE SHEET 1		2015-04-03
	-	-	35928	SPECIFICATION MATURITY LEVEL F APPROVED		2014-11-28

Massstab / SCALE: M. 1:1 (--)

Buchst. / CHANGE INDEX	Ausgabe / ISSUE	Aend.-Nr. / CHANGE REQUEST NO.	Aenderung / MODIFICATION	Datum / DATE
			---nur mittels CAD zulaessig PMEA updatepflicht--- ---ONLY ALLOWED BY CAD. CHECK PMEA---	

Allgemeintoleranzen fuer Laengenmasse:
GENERAL TOLERANCES FOR LINEAR DIMENSIONS: ISO 2768 - mH
Form und Lage: Ebenheit, Geradheit und Winkelmasse: ISO 2768 - K
GENERAL TOLERANCES FOR LINEAR DIMENSIONS, FORM AND POSITION: ISO 2768 - mH
CHAMFERS, RADII AND ANGULAR DIMENSIONS: ISO 2768 - v

Informationen auf dieser Zeichnung sind ohne Angaben zu Verwendung und Freigabe unverbindlich.
INFORMATION ON THIS DRAWING PROVIDED WITHOUT OBLIGATION OF USAGE AND RELEASE ARE NOT SHOWN.

Auswertung der Oberflaechenrauheit erfolgt nach dem Gauss-Verfahren (arithmetischer Mittelwert)
EVALUATION OF THE SURFACE MEASUREMENT IS MADE BY ALLOWING TO THE GAUSS METHOD (ARITHMETICAL MEAN VALUE)

Form- und Lagetoleranzen FORM AND POSITION TOLERANCES	Toleranzen TOLERANCE ISO 8015	Oberflaechengraden SURFACE TEXTURE EN ISO 1101	Winkelstuecktoleranz BREAK EDGES ISO 13715
		DIN 4766	

Werkstoff / MATERIAL: *

Oberflaechte Oberflaeche / Ovl. WETTED SURFACE: 0 mm²

Halbzeug / SEMI-FINISHED: Gesamtoberflaeche / SURFACE AREA: 1254354 mm²

Masse / MASS: 5.390 kg

Schutzvermerk nach ISO 16016 beachten / PROTECTION PER ISO 16016

Benennung / ITEM NAME: Kupplungsgehaeuse
CLUTCH HOUSING

Ersatz fuer / SUBSTITUTE FOR:

Artikel-Nr. / ITEM NO.: 2500332113
CAD-Modell: 2500332113

Blatt/SHEET 2 von/OF 13 Rechtsgeb. / MATURITY F Format / SIZE A0

INTERNAL DATA	CHECKED IN BY	CHECKED IN ON	
Kopp, Anne	Ernstberger	17.09.2015	17.09.2015
CREATED BY	CHECKED BY	CHECKED ON	
Kopp, Anne	Leonardo.Santoro	16.09.2015	16.09.2015

GETRAG
Getriebe- und Zahnradfabrik Hermann Hagenmeyer GmbH & Co KG

Revision: 20150408123236, printed at 2015-09-10, 09:02:15 by De Vincenzo, Nicole